LUCIANO



LUCIANO in geborsteld brons met lampenkap in Lin Moscou (stof uit categorie 2)

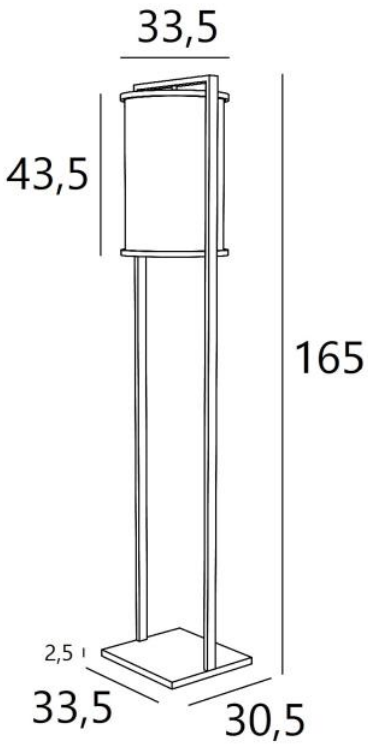

LUCIANO is een prachtige, originele staanlamp met een cilindervormige lampenkap die de schittering van de gloeilamp discreet verbergt. Het vakmanschap waarmee deze elegante staanlamp is gemaakt, is uitzonderlijk. Met zijn grote boog en twee ringen gebogen uit massief messing is het resultaat van topkwaliteit voor perfecte, ongeëvenaarde stabiliteit
Het metaal is verkrijgbaar in een groot aantal afwerkingen, die allemaal opmerkelijk zijn
Om je te helpen dit uitzonderlijke stuk in je huis te integreren, bieden we een keuze aan stoffen, materialen en kleuren. Met zijn warme licht creëert **LUCIANO** een sfeer en ambiance die alleen een armatuur met een lampenkap kan brengen

TOTALE AFMETINGEN

H165cm Ø33,5cm

BASIS

30,5 x 33,5 x 2,5cm

TECHNISCHE GEGEVENS

Eén E27 fitting met ring
Elektrisch kabel: voetschakelaar op 25cm van de voet en stekker op 150cm afstand (standaard)
Een voetbediende dimmer op de elektrische kabel (tegen meerprijs)

BESCHIKBARE METALEN AFWERKINGEN EN CODES

28 - Lichtbrons - 3485 028

29 - Geborsteld brons - 3485 029

LAMPENKAP : AFMETINGEN & CODE

Ø28 - 28 - 42,5cm

Code: 3485 + stofcode
Wij bieden U meer dan 180 stoffen/materialen/kleuren voor lampenkappen aan

