Stéphane Davidts

MENNA 1 cyl

MENNA 1 in geborsteld brons met lampenkap in Seta Framboise (stof uit categorie 3)

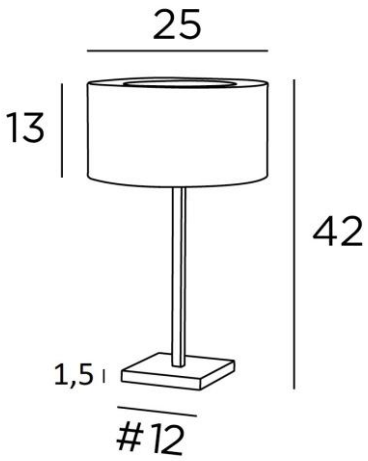

MENNA 1 cyl is een prachtige tafellamp met een cilindervormige lampenkap. Zeer trendy, dankzij het strakke, eenvoudige en tijdloze ontwerp. Zij kan gemakkelijk overal worden geplaatst, vooral omdat zij verkrijgbaar is in drie maten en met lampenkappen in verschillende vormen. Deze lamp aandoen is veel meer dan alleen licht, het gaat erom kleur en helderheid in uw huis te brengen. Kies zorgvuldig uit ons brede assortiment stoffen voor uw lampenkap

TOTALE AFMETINGEN

H42cm Ø25cm

BASIS

Massief messing basis : #12 x 1,5cm

TECHNISCHE GEGEVENS

Een E27 fitting met ring. Een schakelaar op het snoer
Lampenkap afgedekt met een ring in dezelfde stof om de gloeilamp te verbergen

BESCHIKBARE METALEN AFWERKINGEN EN CODES

28 - Lichtbrons - 2255 028

29 - Geborsteld brons - 2255 029

LAMPENKAP : AFMETINGEN & CODE

Ø25 - 25 - 13cm + ring Ø16cm
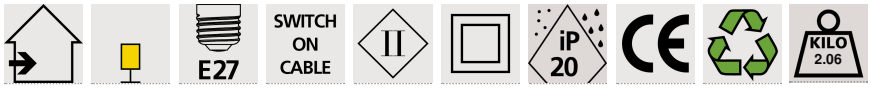
Code: 2255 + stofcode
Wij bieden U meer dan 180 stoffen/materialen/kleuren voor lampenkappen aan