Stéphane Davidts

OSLO o6

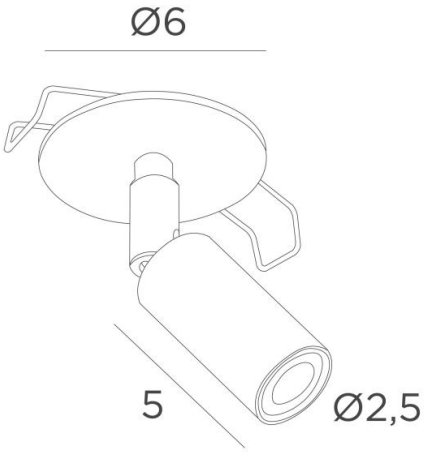

OSLO o6 en noir structuré. Finition du métal : code 02

OSLO o6 est un mini spot est très décoratif, il habille votre plafond avec élégance et harmonie. Il apportera à votre intérieur une touche plus actuelle tout en diffusant une belle luminosité
OSLO o6 est composé d'un spot apparent monté sur rotule et une plaque ronde. Au dos de la plaque, deux clips-ressorts permettent l'ancrage du spot au faux-plafond
Il est équipé d'une ampoule LED de couleur chaude et concentrée pour une lumière d'ambiance
Ce petit spot de haute qualité est enrichi par un grand choix de finitions, toutes remarquables

DIMENSIONS HORS-TOUT

H8,5cm

BASE : Ø6 x 0,3cm

DONNÉES TECHNIQUES

Plaque ronde apparente (Ø6cm) avec deux clips de fixation
Spot sur rotule orientable toutes directions. Dimensions : Ø2,5cm L5cm
LED intégrée : 1W 250lm 2700°K CRI 95 SDCM 3 Angle du faisceau 30°
Délivré avec convertisseur : 230V 700mA non dimmable

INSTALLATION

Dimension de la découpe : Ø5cm
Profondeur d'encastrement : 5cm
Redresser les clips et les introduire dans le trou du plafond

OPTION (nous consulter)

Plaques rondes dans d'autres dimensions : 7cm, 8cm, ...

FINITIONS DES MÉTAUX DISPONIBLES ET CODES

01 - Blanc structuré - 5936 001

02 - Noir structuré - 5936 002

25 - Laiton satiné - 5936 025

28 - Bronze léger - 5936 028

29 - Bronze griffé - 5936 029