Stéphane Davidts

FIXING CABLE

FIXING CABLE (fermé) en bronze griffé. Finition du métal : code 29

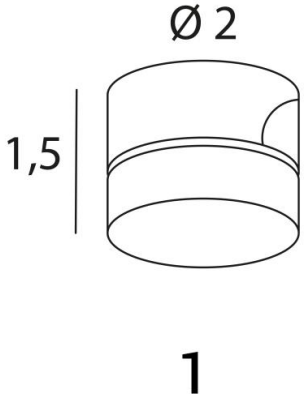

Rien de plus négligé qu'un câble électrique qui pendouille à votre plafond ou à votre mur
Le **FIXING CABLE** est une petite attache qui serre le câble, permet de le diriger et de le tendre
Petit, discret et facile à installer

DIMENSIONS HORS-TOUT

Ø2cm H1,5cm

BASE

Ø2 x 1,5cm

DONNÉES TECHNIQUES

Cette attache se compose de deux parties :
Une partie est à visser au plafond
La seconde partie se visse sur la première et permet de retenir un câble

FINITIONS DES MÉTAUX DISPONIBLES ET CODES

25 - Laiton satiné - 4094 025

28 - Bronze léger - 4094 028

29 - Bronze griffé - 4094 029

33 - Nickel satiné - 4094 033