Stéphane Davidts

SEAN

SEAN en bronze léger avec ampoule GOLD Ø125mm

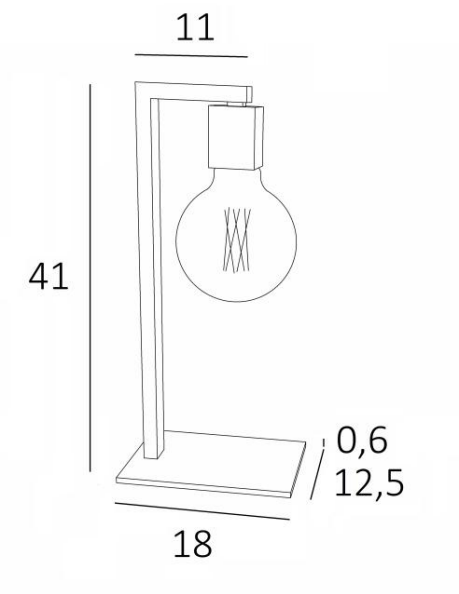

Lampe à poser prévue pour une ampoule décorative
Pour compléter avec élégance votre décoration, **SEAN** peut parfaitement être associée à une suspension avec des ampoules décoratives
En option un variateur peut être installé sur le cordon électrique

DIMENSIONS HORS-TOUT

H41cm L18 x12,5cm

BASE

Socle en laiton massif : 18 x 12,5 x 0,6cm

DONNÉES TECHNIQUES

Une douille E27 prévue pour une ampoule décorative
Ampoule Gold Ø125mm LED dim code 6834 000 (option)
Un cordon électrique : interrupteur à 25cm du socle ensuite fiche à 150cm

FINITIONS DES MÉTAUX DISPONIBLES ET CODES

28 - Bronze léger - 2975 028
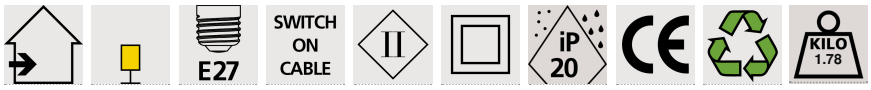
29 - Bronze griffé - 2975 029