Stéphane Davidts

OURIS 2

OURIS 2 en bronze griffé avec ampoules argentées Ø125mm. Finition du métal : code 29

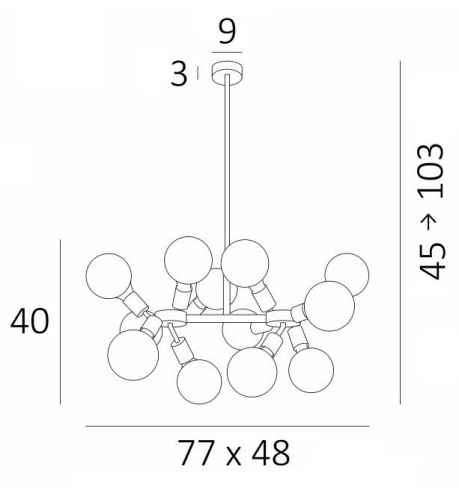

OURIS 2 est une suspension tout en laiton et, avec son ensemble d'ampoules décoratives, parfaitement dans la lignée de ce qui est présent actuellement sur le marché
Fabriqué traditionnellement à la main par des artisans experts du travail du laiton, ce luminaire de qualité est prévu dans des finitions remarquables
Se place dans un hall ou dans le séjour au dessus d'une table
Cette suspension se doit d'être commandée par un variateur, ce qui permet de lui donner l'intensité de lumière adaptée à chaque moment de la journée ou de la soirée
OURIS 2 existe dans un modèle plus petit

DIMENSIONS HORS-TOUT

H45→103cm L77 x 48cm

BASE

Ø9 x 3cm

DONNÉES TECHNIQUES

Douze douilles E27
Les bras sont fixes
Ampoule LED Dorée Ø125mm : dim code 6834 000 (option)
Ampoule LED Dépolie Ø95mm: dim code 6827 000 (option)
Ampoule LED Soft Ø95mm : dim code 6860 000 (option)
Ampoule LED Soft Ø125mm : dim code 6861 000 (option)
Ampoule LED Argentée Ø125mm : dim code 6836 000 (option)
Suspension réglable en hauteur lors du montage
Sur demande, il est possible d'obtenir un tube de suspension plus long
Suspension dimmable
Une patère pour fixer la base au plafond (plan en PDF)

FINITIONS DES MÉTAUX DISPONIBLES ET CODES

28 - Bronze léger - 4653 028

29 - Bronze griffé - 4653 029

HEIGHT ADJUSTABLE · E27 · DIM · F · I · iP 20 · CE · KILO 3.90