Stéphane Davidts

MINOS

MINOS en bronze léger. Finition du métal : code 28

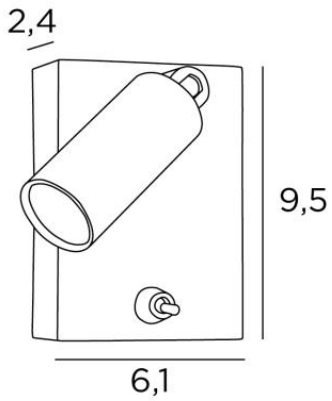

Incontournable dans la chambre à coucher, la liseuse à placer près du lit permet de lire sans gêner son conjoint

MINOS est une liseuse minimaliste avec spot orientable

Efficace, grâce à l'ampoule LED intégrée dans le spot, elle diffuse une lumière chaude et concentrée

DIMENSIONS HORS-TOUT

H9,5cm L6,1cm |→10cm

BASE

6,1 x 9,5 x 2,4cm

DONNÉES TECHNIQUES

Power LED intégrée dans le spot :
consommation 1W luminosité 119lm température de couleur 2700°K faisceau 30°
Convertisseur : 14-230V 50-60Hz 350mA
Applique non dimmable
Le spot est monté sur une rotule orientable
Dimensions du spot : L5cm Ø2,5cm
Interrupteur à levier sur la base
Une patère pour fixer le boîtier au mur (plan en PDF)

OPTIONS :

Port USB, Port USB-C, Boutons poussoirs pour domotique, Prise de courant CE

FINITIONS DES MÉTAUX DISPONIBLES ET CODES

02 - Noir structuré - 1620 002

25 - Laiton satiné - 1620 025

28 - Bronze léger - 1620 028

29 - Bronze griffé - 1620 029