MERTY



MERTY en bronze griffé avec abat-jour en Lin Moscou (tissu de catégorie 2)

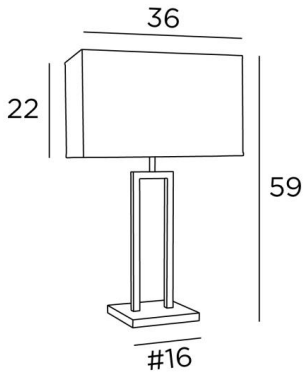

MERTY est une élégante lampe de table avec abat-jour rectangulaire
Contemporaine par son design épuré, elle s'intègre parfaitement à tout type de décoration
La fabrication est soignée et a fait l'objet d'attentions particulières de nos artisans
En soirée, vous apprécierez le côté chaleureux de votre abat-jour qui vous apportera sérénité et douceur
Assorti à cette lampe à poser il est prévu un lampadaire, voir MERTY FLOOR

DIMENSIONS HORS-TOUT

H59cm L36 x 20cm

BASE

#16 x 1,8cm

DONNÉES TECHNIQUES

Une douille E27 avec bague
Un cordon électrique : interrupteur à 25cm du socle ensuite fiche à 150cm

FINITIONS DES MÉTAUX DISPONIBLES ET CODES

28 - Bronze léger - 2460 028

29 - Bronze griffé - 2460 029

33 - Nickel satiné - 2460 033

ABAT-JOUR : DIMENSIONS & CODE

36x20 - 36x20 - 22cm

Code: 2460 + code tissu
Nous proposons plus de 180 tissus, matières et couleurs pour les abat-jour

