Stéphane Davidts

SARGAS 3 SUSPENSION

SARGAS 3 en bronze griffé monté sur une SARGAS 3 SUSPENSION

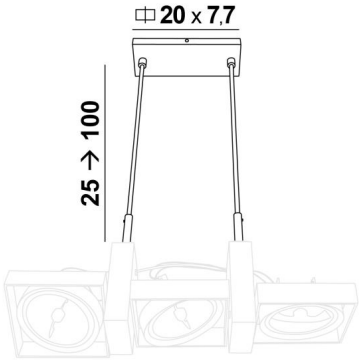

Système de suspension prévu uniquement pour un plafonnier **SARGAS 3**
Il est composé d'une base au plafond et de deux jeux de tubes réglables qui permettent de placer **SARGAS 3** en suspension pour le détacher du plafond

DIMENSIONS HORS-TOUT

L20 x 7,7cm H25→100cm

BASE : 20 x 7,7 x 1,8cm

DONNÉES TECHNIQUES

Cette suspension comprend :
Une base au plafond avec patère de fixation (plan en PDF)
Deux jeux de deux tubes télescopiques
Hauteur réglable lors du montage. Sur demande : deux tubes plus longs

FINITIONS DES MÉTAUX DISPONIBLES ET CODES

01 - Blanc structuré - 5479 001

02 - Noir structuré - 5479 002

25 - Laiton satiné - 5479 025

28 - Bronze léger - 5479 028

29 - Bronze griffé - 5479 029

32 - Chrome satiné - 5479 032

HEIGHT ADJUSTABLE

iP 20

KILO 0.91