Stéphane Davidts

# MERCURE PL

MERCURE PL en laiton satiné. Finition du métal : code 25

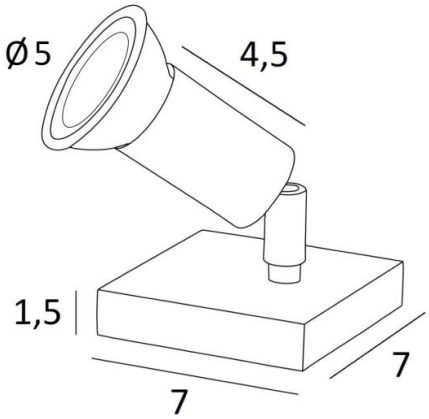


**MERCURE PL** est un petit spot à poser au design minimaliste qui, placé sur un meuble ou une console, permet d'éclairer tout objet, sculpture, tableau ou photographie
Allumage sur le cordon et sans transformateur (douille GU10 - 230V - ampoule LED)
Ce spot deviendra vite indispensable pour créer de belles ambiances dans votre intérieur

**DIMENSIONS HORS-TOUT**

#7cm H6cm→10cm

**BASE**

Socle en laiton massif : #7 x 1,5cm

**DONNÉES TECHNIQUES**

Une douille GU10
Spot de table monté sur une rotule 360°
Dimensions du spot : Ø3cm L4,5cm
Pas de convertisseur, ce spot fonctionne directement sur le 230V
Un cordon électrique : interrupteur à 25cm du socle ensuite fiche à 150cm

**FINITIONS DES MÉTAUX DISPONIBLES ET CODES**

02 - Noir structuré - 6015 002

20 - Laiton poli - 6015 020

25 - Laiton satiné - 6015 025

28 - Bronze léger - 6015 028

29 - Bronze griffé - 6015 029

33 - Nickel satiné - 6015 033