Stéphane Davidts

KARY

KARY en bronze griffé avec abat-jour en Parma Merisier (tissu de catégorie 4)

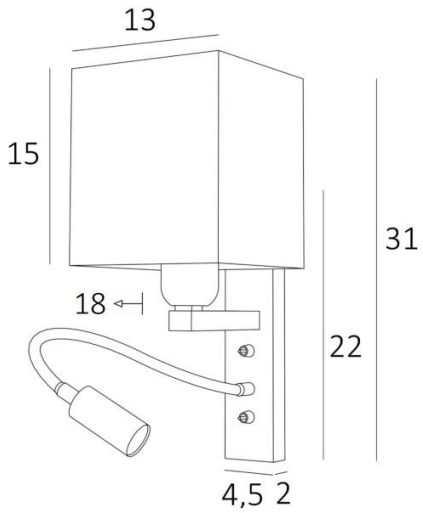

KARY # est une applique avec abat-jour carré et liseuse à placer près d'un lit
Le bras est pourvu d'une douille E27 avec bague et d'un abat-jour carré
La liseuse est composée d'un flexible avec un spot LED qui diffuse une lumière chaude et concentrée
Cette applique est munie de deux interrupteurs qui commandent séparément l'abat-jour et la liseuse, ce qui permet de choisir entre un éclairage tamisé ou de lecture
Pour son abat-jour, qui créera une ambiance chaleureuse et une belle luminosité dans votre décoration, nous vous proposons de choisir entre de très nombreuses matières et couleurs
Ce luminaire de haute qualité, fabriqué traditionnellement en laiton, est enrichi par de superbes finitions

DIMENSIONS HORS-TOUT

H31cm L13cm |→18cm

BASE : 4,5 x 22 x 2cm

DONNÉES TECHNIQUES

Douille E27 avec bague sur un bras fixe, commandée par un interrupteur à levier
Spot-LED sur un flexible de 30cm commandé par un interrupteur à levier
Le spot est orientable dans toutes les directions. Dimensions : L5cm Ø2,5cm
LED intégré : 1W 119lm 2700°K
Convertisseur : 14-230V 50-60Hz 350mA
Boutons poussoirs pour domotique (Options)
Prise de courant CE et/ou Port USB et/ou Port USB-C (Options)
Une patère pour fixer le boîtier au mur (plan en PDF)

FINITIONS DES MÉTAUX DISPONIBLES ET CODES

02 - Noir structuré - 1310 002

28 - Bronze léger - 1310 028

29 - Bronze griffé - 1310 029

32 - Chrome satiné - 1310 032

ABAT-JOUR : DIMENSIONS & CODE

#13 - 15cm

Code: 1300 + code tissu
Nous proposons plus de 150 matériaux/couleurs pour les abat-jour.