Stéphane Davidts

DENDERAH

DENDERAH en bronze griffé avec abat-jour en Raphia Banane (matière de catégorie 3)

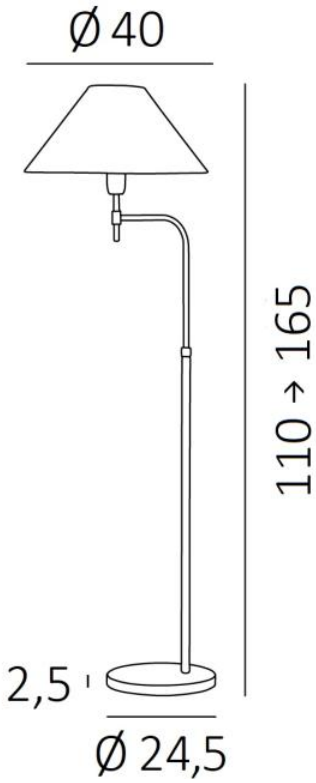

DENDERAH est une liseuse avec un bras pivotant et réglable en hauteur. Le bras est terminé par un abat-jour rond et conique qui diffuse la lumière obliquement pour faciliter la lecture
Classique avec un apparence contemporaine, **DENDERAH** apportera efficacité mais aussi de l'élégance dans votre salon. Avec son design et ses justes proportions, ce luminaire est enrichi de plusieurs finitions, toutes remarquables
Un grand choix de matières, tissus et couleurs permet de confectionner l'abat-jour qui créera une jolie ambiance lumineuse dans votre intérieur

DIMENSIONS HORS-TOUT

H110→165cm L40→45cm

BASE : Ø24,5 x 2,5cm

DONNÉES TECHNIQUES

Une douille E27 avec bague
Le bras est mobile sur 360°
Liseuse réglable en hauteur
Un cordon électrique : interrupteur au pied près du socle ensuite fiche à 150cm (standard)
Un variateur au pied sur le cordon électrique (supplément)

FINITIONS DES MÉTAUX DISPONIBLES ET CODES

29 - Bronze griffé - 3130 029

ABAT-JOUR : DIMENSIONS & CODE

Ø12 - 40 - 23cm

Code: 1107 + code tissu
Nous proposons plus de 180 tissus, matières et couleurs pour les abat-jour