Stéphane Davidts

ZABARAH o

ZABARAH en bronze griffé avec abat-jour en Seta Vermillon (tissu de catégorie 3)

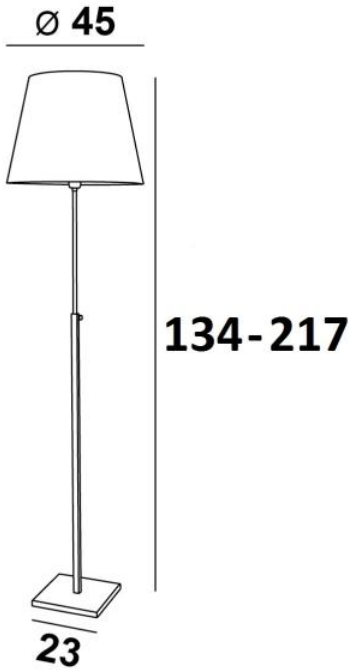

ZABARAH o est un magnifique lampadaire avec abat-jour rond conique
Tout à fait actuel, avec son design intemporel et sobre, il s'intègre facilement dans toutes les décorations
Un des atouts principaux de ce luminaire : son réglage en hauteur sur une distance de plus de 80cm, provoquant des ambiances différentes et inattendues
Monté sur une base solide et lourde pour une stabilité exceptionnelle, *c*e luminaire est réalisé en laiton massif. Ce lampadaire est doté de finitions remarquables
Pour confectionner l'abat-jour qui créera une belle ambiance chaleureuse, nous vous proposons un grand choix de tissus et de couleurs. **ZABARAH o** existe avec un abat-jour carré, voir ZABARAH #

DIMENSIONS HORS-TOUT

H134→217cm Ø45cm

BASE : #23 x 2,5cm

DONNÉES TECHNIQUES

Une douille E27 avec bague. Liseuse réglable en hauteur
Interrupteur au pied sur cordon électrique (standard). Variateur au pied (supplément)

FINITIONS DES MÉTAUX DISPONIBLES ET CODES

28 - Bronze léger - 3191 028

29 - Bronze griffé - 3191 029

33 - Nickel satiné - 3191 033

ABAT-JOUR : DIMENSIONS & CODE

Ø30 - 45 - 35cm

Code: 3191 + code tissu
Nous proposons plus de 180 tissus, matières et couleurs pour les abat-jour

HEIGHT ADJUSTABLE · E27 · FOOT SWITCH · iP 20 · KILO 5.50

LIGHTING COLLECTION