Stéphane Davidts

SENNEFER 1

SENNEFER 1 en bronze griffé avec abat-jour en Stone Kaolin (tissu de catégorie 4)

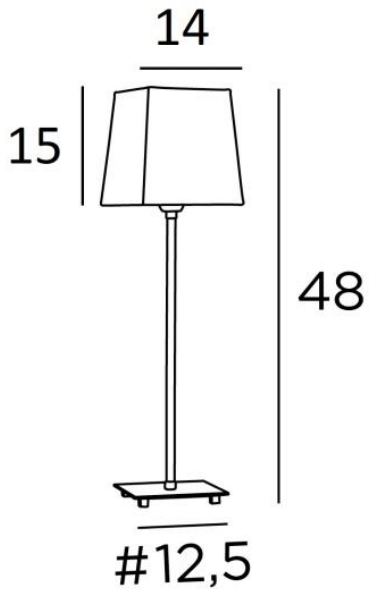

SENNEFER 1 est une petite lampe à poser, avec abat-jour carré, sobre, contemporaine et très facile à placer dans votre intérieur
Pour confectionner l'abat-jour qui tamisera la lumière de l'ampoule tout en créant une belle ambiance chaleureuse, nous vous proposons un grand choix de coloris et de tissus

DIMENSIONS HORS-TOUT

H48cm #14cm

BASE

Base carrée en laiton massif : 12,5 x 1,5cm

DONNÉES TECHNIQUES

Une douille E27 avec bague
Un cordon électrique : interrupteur à 25cm du socle ensuite fiche à 150cm

FINITIONS DES MÉTAUX DISPONIBLES ET CODES

29 - Bronze griffé - 2373 029

32 - Chrome satiné - 2373 032

ABAT-JOUR : DIMENSIONS & CODE

#11 - 14 - 15cm

Code: 1302 + code tissu
Nous proposons plus de 180 tissus, matières et couleurs pour les abat-jour

E27 SWITCH ON CABLE II iP 20 KILO 0.66