Stéphane Davidts

ERATO 35

ERATO 35 en bronze griffé. Finition du métal : code 29

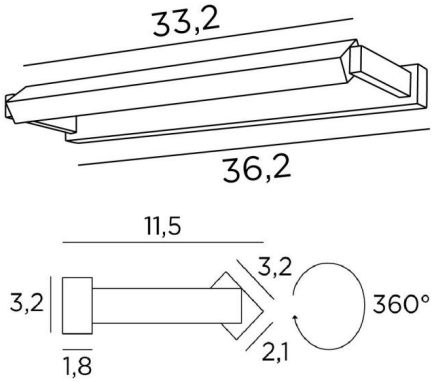

Eclairage à placer dans le haut d'une bibliothèque, il peut également servir d'éclairage de tableau
ERATO 35, longueur hors-tout : 36,2cm
Dans le réflecteur, orientable sur 360°, un ruban LED est intégré
De lumière chaude, il éclaire d'une manière régulière et continue sur toute la longueur de l'appareil
Ce luminaire est fabriqué en laiton massif par des artisans expérimentés et les finitions proposées sont plus que remarquables
Cet appareil est proposé dans deux autres longueurs

DIMENSIONS HORS-TOUT

H3,2cm L36,2cm |→11,5cm

BASE

36,2 x 3,2 x 1,8cm

DONNÉES TECHNIQUES

Ruban LED intégré dans le réflecteur :
consommation 4,2W luminosité 450lm température de couleur 2700°K
Pas de convertisseur, ce ruban LED fonctionne directement sur le 230V
Possibilité de variation avec une gradation TRIAC
Le réflecteur est orientable sur 360°
Dimensions du réflecteur : L33,2 x 3,2cm H2,1cm
Une patère pour fixer le boîtier au mur (plan en PDF)

FINITIONS DES MÉTAUX DISPONIBLES ET CODES

28 - Bronze léger - 1833 028

29 - Bronze griffé - 1833 029

360° LED 230V 2700°K NO DRIVER F I iP 20 CE KILO 1.09