Stéphane Davidts

TOKYO 3 o20

TOKYO 3 o20 in leicht Bronze. Metalloberfläche Code: 28

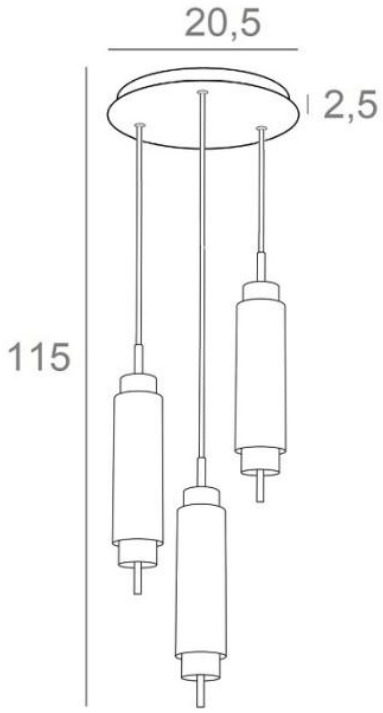

TOKYO 3 o20 ist ein Set aus drei **TOKYO**-Pendelleuchten, die auf einem runden Basis mit hübschen schwarzen Textilkabeln angebracht sind. Jede Lampe ist komplett aus Messing gefertigt und besteht aus zwei leuchtenden Teilen, unten ein Spot, der viel Licht projiziert, und oben eine dezentere Stimmung **TOKYO** ist ein tolles Produkt, von sehr hoher Qualität und in außergewöhnlichen Ausführungen erhältlich. Und wenn Sie **TOKYO** installieren, müssen Sie Ihren Freunden nicht vorwerfen, dass sie aufschauen, wenn sie Ihr Haus betreten - alle Augen werden auf Ihre Suspendierung gerichtet sein

GESAMTABMESSUNGEN

Ø20,5cm H115cm

BASE : Ø20,5 x 2,5cm

TECHNISCHE DATEN

Drei **TOKYO**-Pendelleuchten mit je:
- je einer GU10- und einer G9- Lampe mit variabler Intensität, die in jede Pendelleuchte integriert sind
- ein schwarzes Textilkabel mit Zugentlastung

Eine Befestigungsplatte zur fixieren der Box an der Decke (PDF-Plan)

OPTIONEN:

Deckenbasen, Vielfaches von 2 bis 5 Ausgängen (siehe DECKENBASEN)

Kabel in anderen Größen oder Farben

VERFÜGBARE METALL-OBERFLÄCHEN UND CODES

25 - Gebürstet Messing - 4623 025

28 - Leicht Bronze - 4623 028

29 - Gebürstet Bronze - 4623 029

HEIGHT ADJUSTABLE GU10 G9 LED BULB INCLUDED DIM II KILO 2.93