Stéphane Davidts

LUCIANO



LUCIANO in gebürstet Bronze mit Lampenschirm in Lin Moscou (Stoffe aus Kategorie 2)

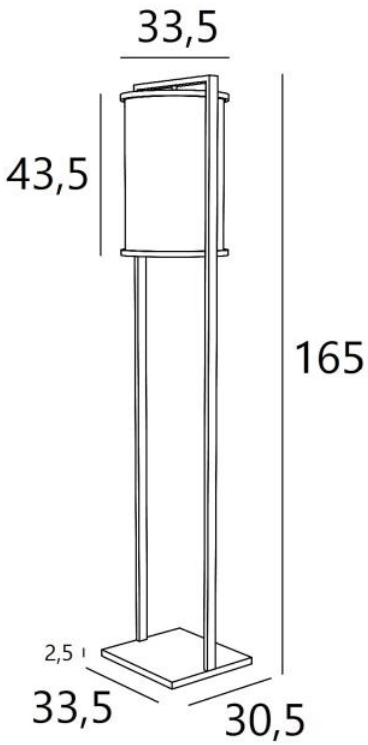

LUCIANO ist eine wunderschöne Stehleuchte mit einem zylindrischen Lampenschirm, der den Glanz der Glühbirne dezent verdeckt. Die Arbeit, die bei der Herstellung dieser eleganten Stehleuchte geleistet wurde, ist mehr als außergewöhnlich. Mit seinem großen Bogen und den beiden aus massivem Messing gebogenen Ringen ist das Ergebnis von höchster Qualität für eine perfekte und unvergleichliche Stabilität Für das Metall bieten wir Ihnen zahlreiche Ausführungen an und sie sind alle bemerkenswert
Um dieses außergewöhnliche Stück besser in Ihre Einrichtung zu integrieren, bieten wir Ihnen die Wahl zwischen sehr vielen Stoffen, Materialien und Farben. Mit seinem warmen Licht schafft **LUCIANO** eine Atmosphäre und Stimmung, die Ihnen nur eine Leuchte mit einem Lampenschirm bieten kann

GESAMTABMESSUNGEN

H165cm Ø33,5cm

BASIS

30,5 x 33,5 x 2,5cm

TECHNISCHE DATEN

Ein E27 Fassung mi Ring
Ein Stromkabel: Fußschalter 25cm vom Sockel entfernt, dann Stecker 150cm entfernt (Standard)
Ein Dimmer am Fuß des Stromkabels (zusätzlich)

VERFÜGBARE METALL-OBERFLÄCHEN UND CODES

28 - Leicht Bronze - 3485 028

29 - Gebürstet Bronze - 3485 029

LAMPENSCHIRM : ABMESSUNGEN & CODE

Ø28 - 28 - 42,5cm

Code: 3485 + Stoffcode
Wir schlagen mehr als 180 Stoffe/Materialen/Farben vor für Lampenschirme

