Stéphane Davidts

KHETY

KHETY in gebürstet & leicht Bronze (Code 98) mit Lampenschirm in Arrow Akagera (Stoffe aus Kategorie 4)

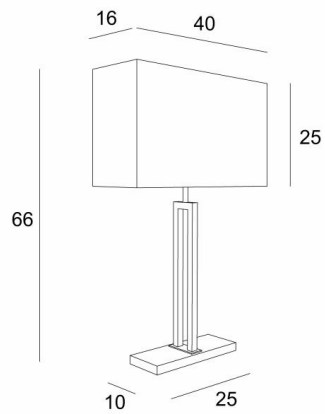

Prestigeträchtige Tischlampe mit einem schönen rechteckigen Lampenschirm
Sehr dekorativ, **KHETY** findet leicht ihren Platz in jeder Dekoration
Diese aus massivem Messing gefertigte Leuchte wird durch ein außergewöhnliches Finish in zwei Farbtönen bereichert
Für den Lampenschirm, der das Licht der Glühbirne dämpft und gleichzeitig eine warme Atmosphäre schafft, bieten wir Ihnen eine große Auswahl an Farben, Stoffen und Materialien

GESAMTABMESSUNGEN

H66cm L40 x 16cm

BASIS

Basis aus massivem Messing : 25 x 10 x 1,5cm

TECHNISCHE DATEN

Eine E27 Fassung mit Ring
Schalter am Kabel

VERFÜGBARE METALL-OBERFLÄCHEN UND CODES

25 - Gebürstet Messing - 2452 025

29 - Gebürstet Bronze - 2452 029

98 - Gebürstet Bronze & Leicht Bronze - 2452 098

LAMPENSCHIRM : ABMESSUNGEN & CODE

40x16 - 40x16 - 25cm

Code: 2452 + Stoffcode
Wir schlagen mehr als 180 Stoffe/Materialen/Farben vor für Lampenschirme

E27 SWITCH ON CABLE II iP 20 CE KILO 3.70