Stéphane Davidts

# PENOUT 2

PENOUT 2 in gebürstet Bronze und leicht Bronze (Code 98) mit ovalem Lampenschirm in Parma Réglisse (Stoffe aus Kategorie 4)

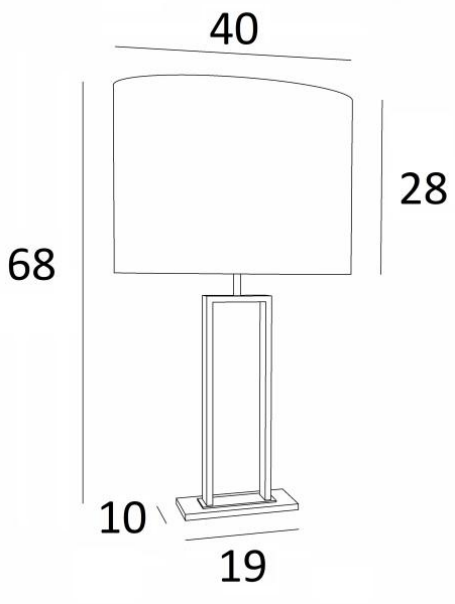


Wunderschöne große Tischleuchte mit einem schönen ovalen Lampenschirm
Sehr dekorativ und modern, wird **PENOUT 2** perfekt sein, um Ihr Interieur mit Nüchternheit und Eleganz zu dekorieren
Diese Leuchte aus massivem Messing ist durch eine außergewöhnliche zweifarbige Oberfläche bereichert
Um den Lampenschirm, der das Licht der Glühbirne filtern und gleichzeitig eine schöne warme Atmosphäre schaffen wird, bieten wir Ihnen eine große Auswahl an Farben Stoffen und Materialien
Wir bieten zwei verschiedene Größen von dieser Tischlampe

**GESAMTABMESSUNGEN**

H68cm L40 x 26cm

**BASIS**

Basis aus massivem Messing : 15 x 8 x 1cm

**TECHNISCHE DATEN**

Eine E27 Fassung mit Ring
Schalter am Kabel

**VERFÜGBARE METALL-OBERFLÄCHEN UND CODES**

29 - Gebürstet Bronze - 2291 029

98 - Gebürstet Bronze & Leicht Bronze - 2291 098

**LAMPENSCHIRM : ABMESSUNGEN & CODE**

40x26 - 40x26 - 28cm

Code: 2291 + Stoffcode
Wir schlagen mehr als 180 Stoffe/Materialen/Farben vor für Lampenschirme

E27 SWITCH ON CABLE II iP 20 KILO 2.00