Stéphane Davidts

MENNA 2

MENNA 2 in gebürstet Bronze mit eckigem Lampenschirm in Turda Châtain (Stoffe aus Kategorie 3)

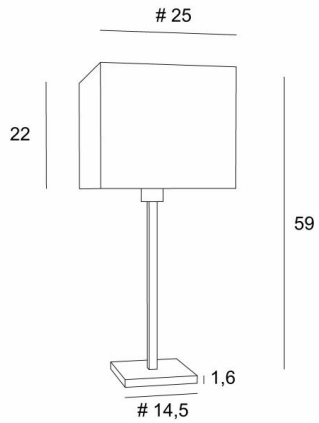

MENNA 2 # ist eine Tischlampe mit einem quadratischen Lampenschirm
Sie ist eine schöne Tischleuchte ist dank ihres klaren, schlichten und zeitlosen Designs sehr trendy
Sie kann leicht überall platziert werden, zumal sie in drei Größen und mit unterschiedlich geformten Lampenschirmen erhältlich ist
Bei **MENNA 2 #** geht es um viel mehr als nur um Licht, es geht darum, Farbe und Helligkeit in Ihr Zuhause zu bringen. Wählen Sie sorgfältig aus unserem breiten Angebot an Stoffen für Ihren Lampenschirm. Diese Tischleuchte gibt es in zwei anderen Modellen

GESAMTABMESSUNGEN

H59cm #25cm

BASE : #14,5 x 1,6cm

TECHNISCHE DATEN

Eine E27 Fassung mit Ring. Schalter am Kabel

VERFÜGBARE METALL-OBERFLÄCHEN UND CODES

28 - Leicht Bronze - 2256 028

29 - Gebürstet Bronze - 2256 029

LAMPENSCHIRM : ABMESSUNGEN & CODE

#25 - 25- 22cm

Code: 2262 + Stoffcode
Wir schlagen mehr als 180 Stoffe/Materialen/Farben vor für Lampenschirme

E27 SWITCH ON CABLE II iP 20 KILO 1.03