NECTANEBO 1



NECTANEBO 1 in gebürstet Bronze ohne Lampenschirm

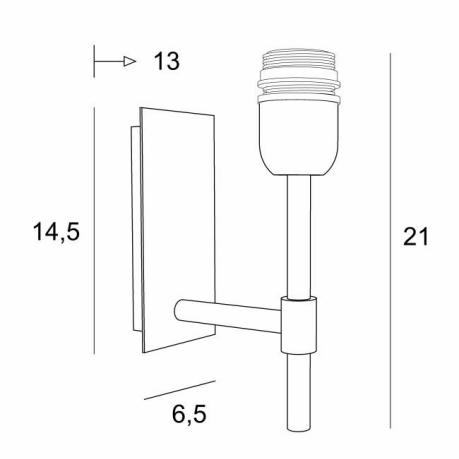

NECTANEBO 1 ist eine Wandleuchte zum Aufstellen eines Lampenschirms
Ihr klassisches Aussehen wurde überarbeitet, um ihr einen modernen und zeitgenössischen Touch zu verleihen. Ihr schlichtes und einfaches Design ist dieser Metamorphose nicht fremd, die ihr Präsenz und Harmonie verleiht. Für den Lampenschirm, der eine warme Atmosphäre und eine schöne Helligkeit schafft, schlagen wir Ihnen vor, zwischen vielen Materialien und Farben zu wählen. So können Sie sie besser in Ihre Einrichtung integrieren
Diese schöne Wandleuchte ist aus Messing gefertigt und in mehreren bemerkenswerten Ausführungen erhältlich
Es gibt auch ein größeres Modell, siehe NECTANEBO 2 o

GESAMTABMESSUNGEN

H21cm L6,5cm |→13cm

BASIS

Platte : 6,5 x 14,5cm
Gehäuse : 4,5 x 12,5 x 2cm

TECHNISCHE DATEN

Eine E27 Fassung mit Ring
Dimmbare Wandleuchte
Eine Fixierungsplatte zur befestigen der Box an der Wand (PDF-Plan)

VERFÜGBARE METALL-OBERFLÄCHEN UND CODES

28 - Leicht Bronze - 1135 028

29 - Gebürstet Bronze - 1135 029

33 - Gebürstet Nickel - 1135 033

