Stéphane Davidts

ZOSCA

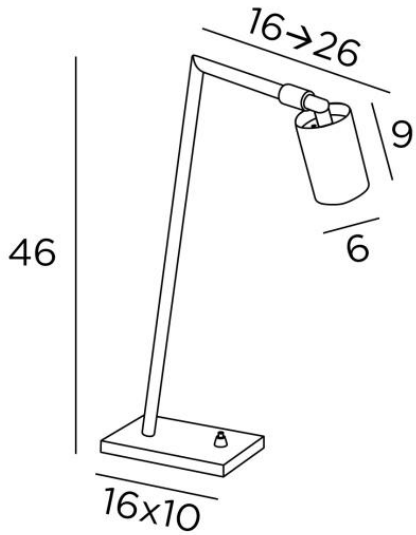

ZOSCA in gebürstet Bronze und gebürstet Messing. Metalloberflächen
Code: 95

ZOSCA ist eine Originelle Nachttisch- oder Schreibtischleuchte mit einem beweglichen Spot, der die Beleuchtung in alle Richtungen ermöglicht. Der Spot ist mit einem GU10-Lampe ausgestattet, das vollständig in den Spot integriert ist. Eine Leseleuchte ist mit dieser Leuchte verwandt, siehe **BAKI**

GESAMTABMESSUNGEN

H46cm L24→34cm

BASIS

Basis aus massivem Messing : 16 x 10 x 1,5cm

TECHNISCHE DATEN

Eine GU10 Fassung
Ein schwarze Zierringe, der um und auf der Rückseite der Glühbirne angebracht wird
Ein Spot montiert auf ein 360° Kugelgelenk. Abmessungen Spot: Ø6cm L9,2cm
Ein Druckknopfschalter an der Basis. Ein Netzkabel
Obligatorische Verwendung einer LED-Lampe (Sicherheit)

VERFÜGBARE METALL-OBERFLÄCHEN UND CODES

28 - Leicht Bronze - 2985 028

29 - Gebürstet Bronze - 2985 029

93 - Gebürstet Bronze & Gebürstet Nickel - 2985 093

95 - Gebürstet Bronze & Gebürstet Messing - 2985 095