Stéphane Davidts

PAPYRUS

PAPYRUS in gebürstet Bronze und Messing (Code 95) mit Lampenschirm in Coton Sahara (Stoffe aus Kategorie 1)

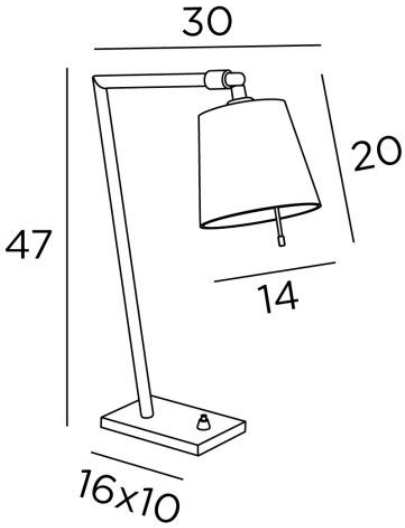

PAPYRUS ist eine Nachttischlampe mit einem Lampenschirm, der dank eines darin befestigten Arms beweglich ist. Um den Lampenschirm so zu gestalten, dass er eine gemütliche Atmosphäre schafft, bieten wir Ihnen eine große Auswahl an Farben und Stoffen. Diese Lampe aus massivem Messing wird durch außergewöhnliche Ausführungen bereichert

GESAMTABMESSUNGEN

H47cm L30 x 14cm **BASE :** 16 x 10 x 1,5cm in solid brass

TECHNISCHE DATEN

Eine E27-Fassung mit Ring und Arm zum Ausrichten des Lampenschirms
Ein Druckknopfschalter an der Basis. Ein Netzkabel
Obligatorische Verwendung einer LED-Lampe (Sicherheit)

VERFÜGBARE METALL-OBERFLÄCHEN UND CODES

25 - Gebürstet Messing - 2167 025

28 - Leicht Bronze - 2167 028

29 - Gebürstet Bronze - 2167 029

93 - Gebürstet Bronze & Gebürstet Nickel - 2167 093

95 - Gebürstet Bronze & Gebürstet Messing - 2167 095

LAMPENSCHIRM : ABMESSUNGEN & CODE

Ø10 - 14 - 13cm

Code: 2167 + Stoffcode
Wir schlagen mehr als 180 Stoffe/Materialen/Farben vor für Lampenschirme

180° E27 ONLY LED BULB II iP 20 KILO 2.21

LIGHTING COLLECTION