TEMBO



TEMBO in gebürstet Bronze, Lampenschirm in Wilg Wengé (Stoffe Kat.3)

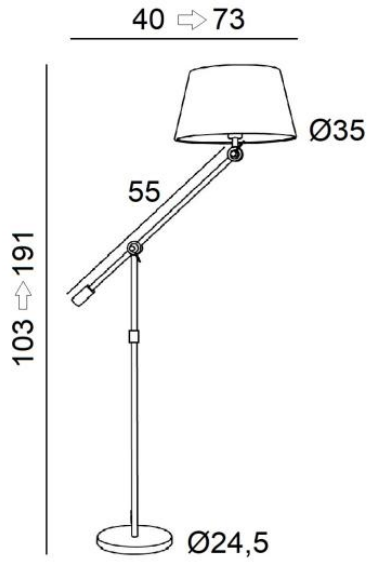

Große Leseleuchte mit konischem Lampenschirm, die neben einem Sofa aufgestellt werden kann. **TEMBO** steht auf einer soliden, schweren Basis für außergewöhnliche Stabilität, ist effizient und hyperfunktional: beweglicher Lampenschirm, kippbarer Arm und verstellbare Höhe. Diese Leuchte ist aus massivem Messing gefertigt und wird traditionell von Handwerkern, die Experten in der Messingverarbeitung sind, handgefertigt. Diese Leseleuchte verfügt über bemerkenswerte Ausführungen. Für den Lampenschirm, der das Licht der Glühbirne dämpft und gleichzeitig eine warme Atmosphäre schafft, bieten wir Ihnen eine große Auswahl an Farben, Stoffen und Materialien

GESAMTABMESSUNGEN

H103→191cm L40→73cm Ø35cm

BASE : Ø24,5 x 2,5cm

TECHNISCHE DATEN

Eine E27 Fassung mit Ring
Fußschalter am Kabel (Standard). Fußdimmer am Kabel (Option)
Lampenschirme kann um 360° gedreht werden. Hauptarm um 180° schwenkbar
Höhenverstellbares Leseleuchte

VERFÜGBARE METALL-OBERFLÄCHEN UND CODES

28 - Leicht Bronze - 3180 028

29 - Gebürstet Bronze - 3180 029

LAMPENSCHIRM : ABMESSUNGEN & CODE

Ø21 - 35 - 24cm

Code: 3180 + Stoffcode
Wir schlagen mehr als 180 Stoffe/Materialen/Farben vor für Lampenschirme

