Stéphane Davidts

SARGAS 3 SUSPENSION

SARGAS 3 montiert auf einer SARGAS 3 SUSPENSION

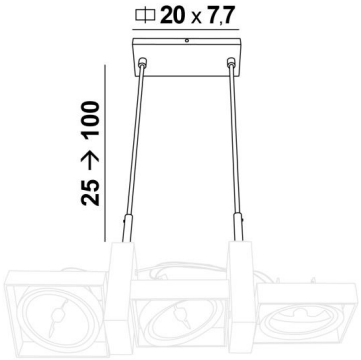

Ein Hängesystem, das nur für eine **SARGAS 3** -Deckenleuchte vorgesehen ist
Es besteht aus einer Deckenbasis und zwei Sätzen verstellbarer Rohre, mit denen **SARGAS 3** hängend angebracht werden kann, um sie von der Decke zu lösen

GESAMTABMESSUNGEN

L20 x 7,7cm H25→100cm

BASE : 20 x 7,7 x 1,8cm

TECHNISCHE DATEN

Diese Aufhängung umfasst :
Ein Deckenbox mit Befestigungsplatte (PDF-Plan)
Zwei Set mit teleskopischen Rohren
Höhenverstellbare beim Einbau. Auf Anfrage: zwei längere Rohre

VERFÜGBARE METALL-OBERFLÄCHEN UND CODES

01 - Weiss strukturiert - 5479 001

02 - Schwarz strukturiert - 5479 002

25 - Gebürstet Messing - 5479 025

28 - Leicht Bronze - 5479 028

29 - Gebürstet Bronze - 5479 029

32 - Gebürstet Chrom - 5479 032

HEIGHT ADJUSTABLE

iP 20

KILO 0.91