Stéphane Davidts

ANKH

ANKH in gebürstet Bronze mit Lampenschirm in Trento Noisette (Stoffe aus Kategorie 3)

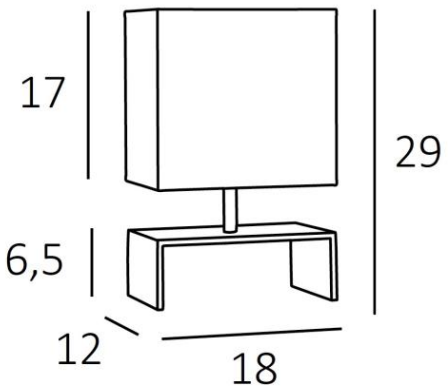

ANKH ist eine schöne kleine Tischleuchte mit einem schlichten und originellen Design
Eine schöne leuchtende Kugel, die auf einem Regal platziert werden kann
Diese Lampe ist das Ergebnis einer schönen Arbeit von Handwerkern, die auf Messingwaren spezialisiert sind, und ist mit einem bemerkenswerten Finish bereichert
Am Abend werden Sie die Wärme dieses kleinen rechteckigen Lampenschirms zu schätzen wissen, der Ihnen Gelassenheit und Sanftheit verleiht

GESAMTABMESSUNGEN

H29cm L18 x 12cm

BASIS

Basis aus massivem Messing : 18 x 12 x 6,5cm

TECHNISCHE DATEN

Eine E27 Fassung mit Ring
Schalter am Kabel

VERFÜGBARE METALL-OBERFLÄCHEN UND CODES

28 - Leicht Bronze - 2410 028

29 - Gebürstet Bronze - 2410 029

33 - Gebürstet Nickel - 2410 033

LAMPENSCHIRM : ABMESSUNGEN & CODE

18x12 - 18x12 - 17cm

Code: 2410 + Stoffcode
Wir schlagen mehr als 180 Stoffe/Materialen/Farben vor für Lampenschirme

E27 SWITCH ON CABLE II iP 20 KILO 1.99