NECTANEBO 2 o



NECTANEBO 2 in gebürstet Bronze mit Lampenschirm Chinette Ivoire
(Stoffe aus Kategorie 0)

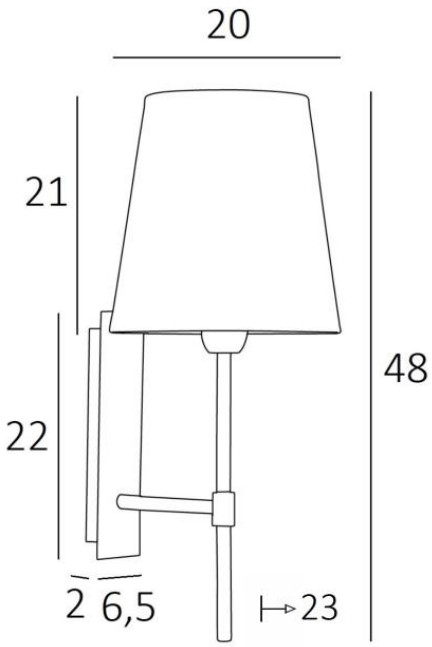

NECTANEBO 2 o ist eine große Wandleuchte zum Aufstellen eines rundes konishes Lampenschirms Ihr klassisches Aussehen wurde überarbeitet, um ihr einen modernen und zeitgenössischen Touch zu verleihen. Ihr schlichtes und einfaches Design ist dieser Metamorphose nicht fremd, die ihr Präsenz und Harmonie verleiht. Für den Lampenschirm, der eine warme Atmosphäre schafft, schlagen wir Ihnen vor, zwischen vielen Materialien und Farben zu wählen. So können Sie sie besser in Ihre Einrichtung integrieren. Diese Wandleuchte ist aus Messing gefertigt und in mehreren bemerkenswerten Ausführungen erhältlich. Es gibt ein größeres Modell, siehe NECTANEBO 1 o

GESAMTABMESSUNGEN

H48cm L20cm |→23cm

BASIS

Platte: 6,5 x 22cm Gehäuse: 4,5 x 19 x 2cm

TECHNISCHE DATEN

Eine E27 Fassung mit Ring. Dimmbare Wandleuchte
Eine Fixierungsplatte zur befestigen der Box an der Wand (PDF-Plan)

VERFÜGBARE METALL-OBERFLÄCHEN UND CODES

28 - Leicht Bronze - 1136 028

29 - Gebürstet Bronze - 1136 029

33 - Gebürstet Nickel - 1136 033

LAMPENSCHIRM : ABMESSUNGEN & CODE

Ø14 - 20 - 21cm

Code: 1136 + Stoffcode
Wir schlagen mehr als 180 Stoffe/Materialen/Farben vor für Lampenschirme

