Stéphane Davidts

TAHO FLOOR

TAHO FLOOR gebür.Bronze, Lampenschirm Sami Passion (Stoffe Kat.2)

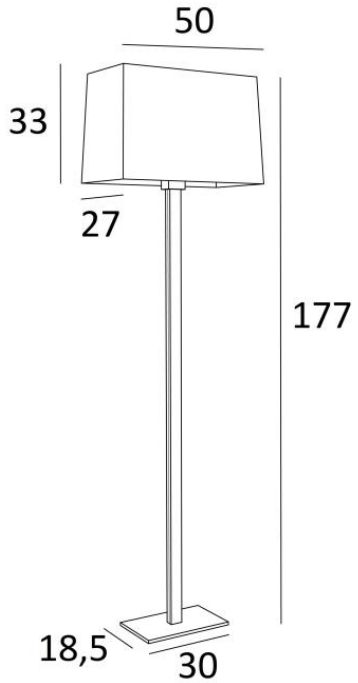

Mit ihrem klaren, zeitlosen und zeitgenössischen Design ist diese Stehleuchte perfekt, um Ihr Zuhause mit Eleganz zu beleuchten. **TAHO FLOOR** ist eine der emblematischsten Lampen der **Lighting Collection** und wird von unseren Handwerkern mit größter Sorgfalt hergestellt
Aus einer Vielzahl von Materialien und Farben können Sie einen warmen und angenehmen Lampenschirm herstellen, mit dem Sie diese wunderschöne Lampe in Ihr Zuhause integrieren können. Ein Opaldiffusor im oberen Teil des Lampenschirms dämpft den Glanz der Glühbirne. **TAHO FLOOR** mit einem wunderbaren rechteckigen Lampenschirm ist auch als Tischleuchte erhältlich, siehe **TAHO**

GESAMTABMESSUNGEN

H177cm L50 x 27cm

BASIS

Basis aus massivem Messing : 30 x 18,5 x 2,5cm

TECHNISCHE DATEN

Eine E27 Fassung mit Ring
Fußschalter am Kabel (Standard). Fußdimmer am Kabel (Option)
Der Lampenschirm ist mit opalem Diffusor bedeckt, so dass die Glühbirne nicht sichtbar ist

VERFÜGBARE METALL-OBERFLÄCHEN UND CODES

28 - Leicht Bronze - 3481 028

29 - Gebürstet Bronze - 3481 029

32 - Gebürstet Chrom - 3481 032

LAMPENSCHIRM : ABMESSUNGEN & CODE

47x23 - 50x27 - 33cm

Code: 3481 + Stoffcode
Wir schlagen mehr als 180 Stoffe/Materialen/Farben vor für Lampenschirme

E27 FOOT SWITCH iP 20 KILO 9.90

LIGHTING COLLECTION