Stéphane Davidts

ZABOU 1

ZABOU 1 in gebürstet Bronze mit Lampenschirm in Stone Granit (Stoffe aus Kategorie 4)

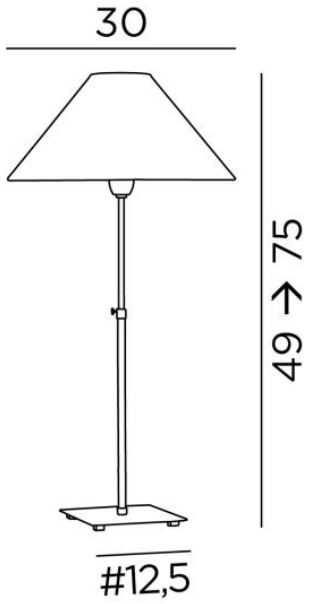

ZABOU 1, attraktive, höhenverstellbare Tischleuchte mit einem runden, konischen Lampenschirm. Zeitlos und sehr dekorativ
Ihr schlichtes und zeitloses Design verleiht ihr Minimalismus und einen schönen zeitgenössischen Look. Ihre Eleganz und Schönheit sind ihre Hauptvorteile, mit dem zusätzlichen Bonus einer sorgfältigen Herstellung. Eine große Auswahl an Materialien und Farben ermöglicht es Ihnen, einen warmen Lampenschirm zu kreieren, der es Ihnen erlaubt, diese großartige Lampe in Ihr Interieur zu integrieren

GESAMTABMESSUNGEN

H49→75cm Ø30cm

BASIS

Basis aus massivem Messing : #12,5 x 1,5cm

TECHNISCHE DATEN

Eine E27 Fassung mit Ring
Höhenverstellbare Tischleuchte
Schalter am Kabel

VERFÜGBARE METALL-OBERFLÄCHEN UND CODES

28 - Leicht Bronze - 2191 028

29 - Gebürstet Bronze - 2191 029

32 - Gebürstet Chrom - 2191 032

LAMPENSCHIRM : ABMESSUNGEN & CODE

Ø9 - 30 - 16cm

Code: 1105 + Stoffcode
Wir schlagen mehr als 180 Stoffe/Materialen/Farben vor für Lampenschirme

HEIGHT ADJUSTABLE · E27 · SWITCH ON CABLE · II · iP 20 · CE · KILO 0.74