Stéphane Davidts

MANDOULIS

MANDOULIS in leicht Bronze mit Lampenschirm in Lin Moscou (Stoffe aus Kategorie 2)

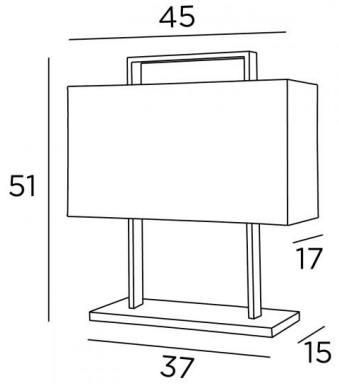

MANDOULIS ist eine Tischleuchte, die ihre Originalität in ihrem sehr überraschenden Design findet
Perfektes Design, richtige Proportionen, luxuriöse Verarbeitung, angereichert mit bemerkenswerten Oberflächen
Diese zeitgemäße und zeitlose Lampe wird in Ihrem Interieur zum Mittelpunkt der Aufmerksamkeit. Eine sehr sorgfältige Umsetzung, die ihm Originalität und Erfolg bringt
Ein schöner rechteckiger Lampenschirm verleiht dieser Lampe Eleganz, und dank einer großen Auswahl an Stoffen, Materialien und Farben können Sie sie leicht in Ihr Interieur integrieren. Nachts werden Sie die Wärme dieses Lampenschirms zu schätzen wissen, der Ihnen Ruhe und Sanftheit verleiht.
Diese Tischleuchte mit ihrem rechteckigen, oben teilweise geschlossenen Schirm ist auch als Stehleuchte erhältlich, siehe **MANDOULIS FLOOR**

GESAMTABMESSUNGEN

H51cm L45 x 17cm

BASIS

37 x 15 x 1,8cm

TECHNISCHE DATEN

Zwei E27 Fassungen
Schalter am Kabel
Der Lampenschirm wird oben von einem Ring aus demselben Stoff verdeckt, um die Glühbirne zu verbergen

VERFÜGBARE METALL-OBERFLÄCHEN UND CODES

28 - Leicht Bronze - 2450 028

29 - Gebürstet Bronze - 2450 029

LAMPENSCHIRM : AFMESSUNGEN & CODE

45x17 - 45x17 - 25cm + ring 33x9cm

Code: 2450 + stoffcode
Wir schlagen vor mehr als 150 Stoffe/Farben für Lampenschirme.

E27 SWITCH ON CABLE II iP 20 KILO 4.28