Stéphane Davidts

EDFOU 2 cyl



EDFOU 2 in gebürstet Bronze mit Lampenschirm in Arrow Casamance
(Stoffe aus Kategorie 4)

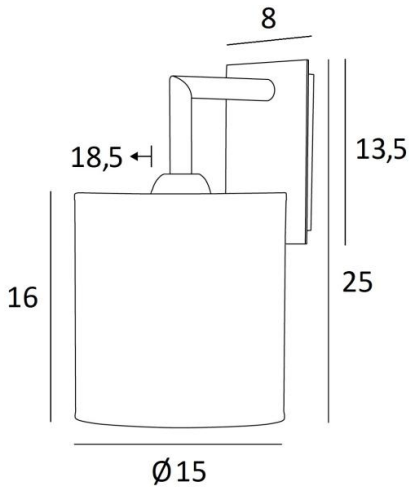

Die **EDFOU 2 cyl** ist eine schlichte Wandleuchte mit einem runden, zylindrischen Lampenschirm
Es ist harmonisch und seine Eleganz macht es leicht, einen Platz in einer Einrichtung zu finden
Diese Leuchte, ganz aus Messing, ist mit schönen Ausführungen präsentiert
Für den Lampenschirm, der eine warme Atmosphäre und eine schöne Helligkeit schafft, schlagen wir Ihnen vor, zwischen vielen Stoffen, Materialien und Farben zu wählen
Ein kleineres Modell existiert, siehe EDFOU 1 cyl

GESAMTABMESSUNGEN

H25cm L15cm. |→18,5cm

BASIS

Platte : 8 x 13,5cm
Gehäuse : 6 x 11,5 x 2cm

TECHNISCHE DATEN

Eine E27 Fassung mit Ring
Dimmbare Wandleuchte
Eine Fixierungsplatte zur befestigen der Box an der Wand (PDF-Plan)

VERFÜGBARE METALL-OBERFLÄCHEN UND CODES

28 - Leicht Bronze - 1126 028

29 - Gebürstet Bronze - 1126 029

33 - Gebürstet Nickel - 1126 033

LAMPENSCHIRM : ABMESSUNGEN & CODE

Ø15 - 15 - 16cm

Code: 1204 + Stoffcode
Wir schlagen mehr als 180 Stoffe/Materialen/Farben vor für Lampenschirme

