Stéphane Davidts

EDFOU 1



EDFOU 1 in gebürstet Bronze mit Lampenschirm in Stone Kaolin (Stoffe aus Kategorie 4)

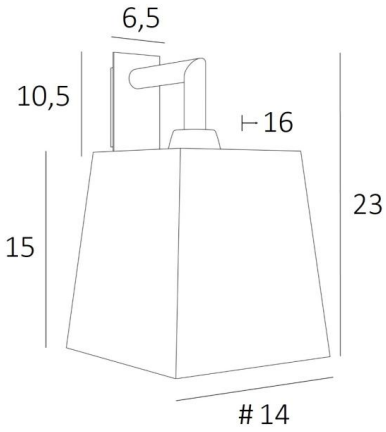

Die **EDFOU 1 #** ist eine kleine und schlichte Wandleuchte mit einem eckigen Lampenschirm
Es ist harmonisch und seine Eleganz macht es leicht, einen Platz in einer Einrichtung zu finden
Diese Leuchte, ganz aus Messing, ist mit schönen Ausführungen präsentiert
Für den Lampenschirm, der eine warme Atmosphäre und eine schöne Helligkeit schafft, schlagen wir Ihnen vor, zwischen vielen Stoffen, Materialien und Farben zu wählen
Ein größeres Modell existiert, siehe EDFOU 2 #

GESAMTABMESSUNGEN

H23cm L14cm |→16cm

BASIS

Platte : 6,5 x 10,5cm
Gehäuse : 4,5 x 8,5 x 2cm

TECHNISCHE DATEN

Eine E27 Fassung mit Ring
Dimmbare Wandleuchte
Eine Fixierungsplatte zur befestigen der Box an der Wand (PDF-Plan)

VERFÜGBARE METALL-OBERFLÄCHEN UND CODES

28 - Leicht Bronze - 1125 028

29 - Gebürstet Bronze - 1125 029

33 - Gebürstet Nickel - 1125 033

LAMPENSCHIRM : ABMESSUNGEN & CODE

#11 - 14 - 15cm

Code: 1325 + Stoffcode
Wir schlagen mehr als 180 Stoffe/Materialen/Farben vor für Lampenschirme

