Stéphane Davidts

ALTAIR

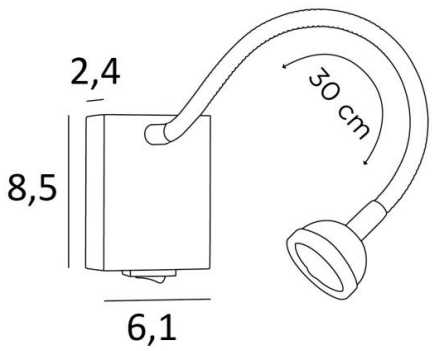

ALTAIR in gebürstet Bronze. Metalloberfläche Code: 29

ALTAIR ist eine kleine Leselampe mit flexiblem Schlauch und gelenkigem Spot, die neben dem Bett aufgestellt wird und es ermöglicht, zu lesen, ohne den Partner zu stören
Minimalistisch, aber effektiv: In den Spot ist eine LED-Lampe integriert, die ein warmes, konzentriertes Licht ausstrahlt
Praktischerweise befindet sich ein Kippschalter an der Unterseite des Wandgehäuses

GESAMTABMESSUNGEN

H8,5cm L6,1cm |→36cm

BASIS

6,1 x 8,5 x 2,4cm

TECHNISCHE DATEN

Eine Power-LED integriertes in den Spot :
Verbrauch 1W Helligkeit 119lm Farbtemperatur 2700°K
Konverter : 14-230V 50-60Hz 350mA
Nicht dimmbare Wandleuchte
Flex 30cm
Das Spot kann in alle Richtungen gerichtet werden
Abmessungen Spot : Ø4cm H2,4cm
Ein Kippschalter unter der Basis
Eine Befestigungsplatte zur fixieren der Box an der Wand (PDF-Plan)
OPTIONEN: Druckschalter für Domotik
OPTIONEN: CE-Steckdose, USB-Anschluss, USB-C-Anschluss

VERFÜGBARE METALL-OBERFLÄCHEN UND CODES

25 - Gebürstet Messing - 1606 025

28 - Leicht Bronze - 1606 028

29 - Gebürstet Bronze - 1606 029

360° LED INTEGRATED 2700°K DIM SWITCH F I iP 20 KILO 0.42