NOTICE DE MONTAGE - MONTAGE-INSTRUCTIES - MOUNTING INSTRUCTIONS - MONTAGEANLEITUNGEN

FR **PLACEMENT** *de l'abat-jour IKHEM*

1. Dévissez les 2 vis.
2. Faites glisser et tomber la douille et son support sur le côté droit de l'arche rectangulaire.
3. Par la droite du luminaire, engagez l'abat-jour de 10cm dans l'arche. Attention, veillez à ce que l'abat-jour ait sa couture à l'arrière du luminaire.
4. La fixation dans l'abat-jour est à l'aplomb de la douille. Retirez la bague supérieure de la douille et fixez la douille à l'abat-jour tout en laissant du jeu entre les deux bagues.
5. Glissez l'abat-jour au centre et revissez les 2 vis. Pour terminer, corrigez le serrage des deux bagues de fixation de la douille.

NL **PLAATSING** *van de IKHEM lampenkap*

1. Maak de 2 schroeven los.
2. Laat de fitting en zijn plaat glijden aan de rechterkant van de rechthoekige arch.
3. Ga via de rechterkant van het toestel en plaats de lampenkap 10cm in de arch. Opgepast, let erop dat de naad van de lampenkap zich aan de achterkant van het toestel bevindt.
4. De bevestiging, in de lampenkap, bevindt zich verticaal van de fitting. Verwijder de bovenste ring van de fitting en bevestig de fitting aan de lampenkap terwijl u een speling laat tussen de 2 ringen om aan te passen.
5. Laat de lampenkap glijden tot in het midden en draai de 2 schroeven weer aan. Om te eindigen, regel de bevestiging van de twee ringen van de fitting.

EN **PLACEMENT** *of the IKHEM lampshade*

1. Loosen the 2 screws.
2. Let the fitting and his plate slide on the right side of the rectangular arch
3. Go through the right side of the luminaire and place the lampshade 10cm in the arch. Beware, make sure that the seam of the lampshade is placed on the back of the luminaire.
4. The fixing, in the lampshade, is vertically from the fitting and its plate. Remove the top ring of the fitting and attach the fitting to the lampshade while you let a space between the two rings to adjust.
5. Let the lampshade sliding until the middle and tighten the 2 screws back on. To finish, line the fixing of the two rings of the fitting.

DE **PLAZIERUNG** *des IKHEM Lampenschirm*

1. Lösen Sie die 2 Schrauben.
2. Lassen Sie die Fassung und seine Platte gleiten auf der rechten Seite des rechteckigen Arche.
3. Gehen Sie über die Rechte Seite des Leuchte und plazieren des Lampenschirm 10cm in der Arche. Vorsicht, stellen Sie sicher, dass die Naht des Lampenschirm auf der Rückseite des Gerätes sich befindet.
4. Der Befestigung, in den Lampenschirm, ist vertikal von der Fassung und der Platte. Entfernen Sie den oberen Ring der Fassung und fixieren Sie der Fassung an der Lampenschirm, während daß Sie ein Abstand zwischen die 2 Ringe lassen.
5. Lassen Sie den Lampenschirm bis in die Mitte schieben und ziehen Sie die 2 Schrauben wieder auf. Abschließend, lösen Sie der Klemmung der beiden Ringe des Fassung.

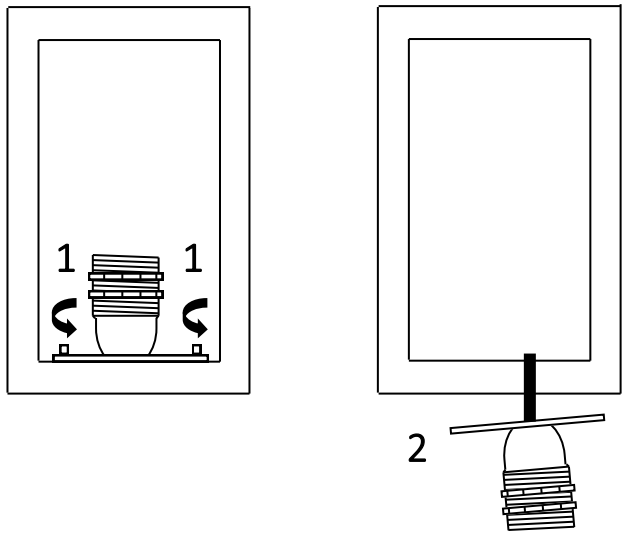

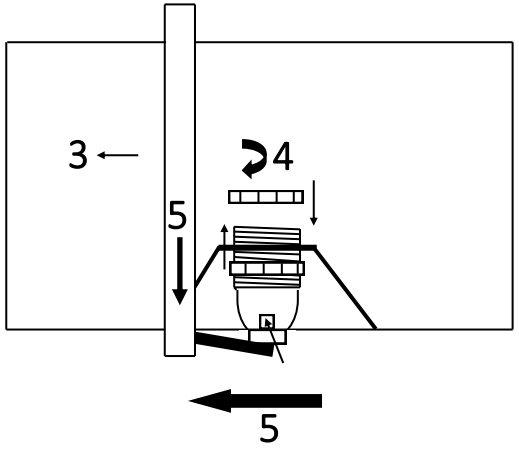

IKHEM

Stéphane Davidts

Fabricant : DAVIDTS LIGHTING – Bruxelles – Belgique – www.davidts.com

Mode d'emploi et conseils de sécurité **(à lire et à conserver)**

Ce luminaire est fabriqué selon les directives et les normes européennes relatives à la qualité et à la sécurité des appareils d'éclairage. Une déclaration de conformité CE est téléchargeable sur notre site.

Description du luminaire

Luminaire à fixer au mur ou au plafond avec abat-jour confectionné(s) à la main diffusant une lumière douce et agréable. Une photo, un dessin et une description plus complète du luminaire sont disponibles sur notre site.

Protection de l'Environnement

Nos emballages sont constitués à 100% de matériaux recyclables ou réutilisables. Les ampoules usagées sont à déposer à la déchetterie. L'appareil est constitué essentiellement de laiton massif. Ce métal ainsi que d'autres éléments sont entièrement recyclables. En fin de vie, si vous déposez cet appareil à la déchetterie, chaque métal sera refondu et réintégré dans du métal neuf.

Installation du luminaire

Ce luminaire est destiné à un usage intérieur, il doit être installé à l'abri de l'humidité, des éclaboussures et à l'écart de sources de chaleur. Il peut être placé sur toute surface inflammable. Avant de débuter l'installation, veillez à ce que votre installation électrique soit hors tension. Fermer seulement votre interrupteur mural n'est pas suffisant et reste dangereux.
Ensuite, déballez soigneusement chaque élément qui compose le luminaire.
Tous nos luminaires sont fixés au mur ou au plafond au moyen d'une patère de fixation (placement au moyen de vis et de chevilles, non fournies). Pour installer certains de nos luminaires, une notice de montage plus détaillée est jointe à ce document. Lisez-la scrupuleusement avant de commencer l'installation.
Si votre luminaire possède une douille avec bague, dévissez celle-ci afin de placer l'abat-jour sur le luminaire. Si l'abat-jour est confectionné avec une couture, veillez à ce qu'elle soit positionnée vers l'arrière du luminaire. Revissez la bague sans trop la serrer. Placez sans forcer l'ampoule (non fournie) dans la douille. Si nécessaire, rectifiez la position de l'abat-jour, uniquement en forçant les barrettes métalliques de celui-ci.
Si vous avez un doute concernant l'installation de ce luminaire, consultez un électricien qualifié.

Placement ou remplacement d'une ampoule

Veillez à ce que votre installation électrique soit hors tension pendant cette opération. Si nécessaire, laissez l'ancienne ampoule se refroidir pendant 10 minutes avant de la retirer. Placez sans forcer la nouvelle ampoule dans la douille. Ne la touchez pas directement avec vos doigts mais par l'intermédiaire d'un chiffon (les marques de doigts peuvent réduire la durée de vie d'une ampoule). Soyez toujours attentif, pour le choix d'une ampoule, à ne jamais dépasser la puissance (W) maximale autorisée, indiquée sur les étiquettes du luminaire. Si une ampoule LED, fixée dans ce luminaire est défectueuse, veuillez contacter votre distributeur.

Entretien de vos abat-jour

Si votre abat-jour est poussiéreux, utilisez seulement une brosse pour habit délicat. Ne frottez jamais l'abat-jour avec un chiffon humide ou avec de l'eau. Une tâche sur un abat-jour ne s'enlève jamais, si vous essayez de le faire, vous risquez d'augmenter la surface de la tâche. En cas de désastre, seul un nouvel abat-jour pourra redonner à votre luminaire sa beauté et sa clarté originales. Pour ce faire, contactez votre distributeur.

Entretien de votre luminaire

Des dépôts apparaissent sur votre luminaire, ils sont dus à des particules de fumée ou de poussières qui, présentes dans l'air, sont attirées par la chaleur dégagée par l'ampoule. Pour l'entretien, laissez refroidir le luminaire (10 minutes) et veillez à ce que votre installation électrique soit hors tension. Nettoyez l'armature avec un essuie-tout imbibé d'un produit pour nettoyer les vitres. N'utilisez jamais de produits abrasifs, corrosifs ou dilutifs. Ne plongez pas le luminaire dans l'eau. Si les fils électriques de ce luminaire sont endommagés, ils doivent être remplacés par un électricien qualifié. Ce luminaire ne doit pas être modifié, cela peut rendre son utilisation dangereuse.