Stéphane Davidts

NECTANEBO 2

NECTANEBO 2 en bronze griffé sans abat-jour

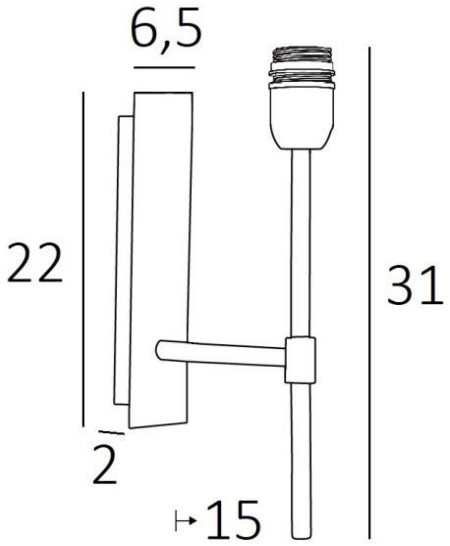

NECTANEBO 2 est une applique murale pour y placer un abat-jour
D'allure classique, elle a été revisitée pour lui apporter une touche actuelle et contemporaine. Son design sobre et épuré n'est pas étranger à cette métamorphose lui apportant prestance et harmonie. Pour l'abat-jour, qui créera une ambiance chaude et une belle luminosité, nous vous proposons de choisir entre de très nombreuses matières et couleurs. Cela vous permettra de mieux l'intégrer dans votre décoration
Cette superbe applique tout en laiton vous est proposée entre plusieurs finitions remarquables
Il existe un modèle plus petit, voir NECTANEBO 1

DIMENSIONS HORS-TOUT

H31cm L6,5cm |→15cm

BASE

Plaque : 6,5 x 22cm
Boîtier : 4,5 x 19 x 2cm

DONNÉES TECHNIQUES

Une douille E27 avec bague
Applique dimmable
Une patère pour fixer le boîtier au mur (plan en PDF)

FINITIONS DES MÉTAUX DISPONIBLES ET CODES

28 - Bronze léger - 1136 028

29 - Bronze griffé - 1136 029