Stéphane Davidts

CHARON 6

CHARON 6 en bronze léger avec structure KERMA et ampoule décorative gold Ø125mm

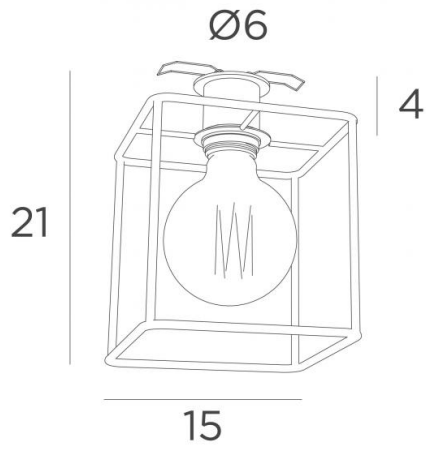

Ce petit plafonnier est très tendance et il apportera à votre intérieur une touche plus actuelle tout en apportant une chaude luminosité

CHARON est composé d'une douille E27 avec bague pour y placer une ampoule décorative et une **structure KERMA**. Il est monté sur une plaque ronde et au dos de cette dernière deux clips-ressorts permettent l'ancrage du plafonnier au faux-plafond. Sur demande, il est possible d'obtenir une plaque ronde de 8cm ou plus. Ce luminaire est présenté dans de nombreuses finitions, toutes remarquables

DIMENSIONS HORS-TOUT

Ø6cm H4cm

BASE : Ø6 x 0,3cm

DONNÉES TECHNIQUES

Plaque ronde apparente (Ø6cm) avec deux clips de fixation
Une douille E27 avec bague et cache-douille R. Plafonnier dimmable
Ampoule Gold Ø125mm LED dimmable code 6834 000 (option)

PLACEMENT

Dimension de la découpe : Ø5cm
Profondeur d'encastrement : 4,5cm
Epaisseur de la surface de montage : 1mm
Redresser les clips et les introduire dans le trou du plafond

FINITIONS DES MÉTAUX DISPONIBLES ET CODES

01 - Blanc structuré - 5976 001

02 - Noir structuré - 5976 002

25 - Laiton satiné - 5976 025

28 - Bronze léger - 5976 028

29 - Bronze griffé - 5976 029

STRUCTURES EN METAL ET CODES

KERMA STRUCTURE : #15 - 15 -17cm - Code : 4999 002 (black) - Code : 4999 025 (gold)