Stéphane Davidts

# OSLO 6

OSLO 6 en noir structuré

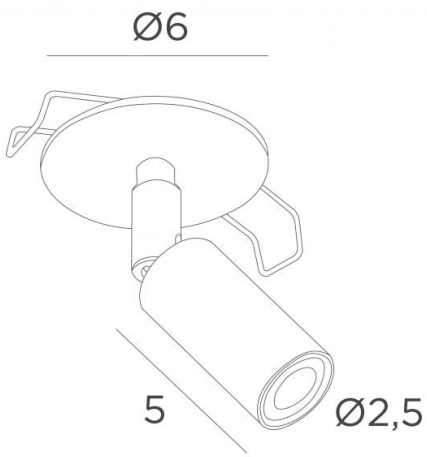


Ce mini spot est très décoratif, il habille votre plafond avec élégance et harmonie. Il apportera à votre intérieur une touche plus actuelle tout en diffusant une belle luminosité
**OSLO** est composé d'un spot apparent monté sur rotule et une plaque ronde. Au dos de la plaque, deux clips-ressorts permettent l'ancrage du spot au faux-plafond. Sur demande : plaque ronde de 8cm ou plus
Il est équipé d'une ampoule LED de couleur chaude et concentrée
Ce petit spot de haute qualité est enrichi par un grand choix de finitions, toutes remarquables

**DIMENSIONS HORS-TOUT**

H8,5cm

**BASE :** Ø6 x 0,3cm

**DONNÉES TECHNIQUES**

Plaque ronde apparente (Ø6cm) avec deux clips de fixation
Power LED intégré dans le spot : 1W 215lm 2700°K
CRI 95 SDCM 3 Angle du faisceau 30°
Délivré avec convertisseur : 230V 700mA non dimmable
Un spot monté sur rotule 360°
Dimensions du spot : Ø2,5cm L5cm

**PLACEMENT**

Dimension de la découpe : Ø5cm
Profondeur d'encastrement : 4,5cm
Epaisseur de la surface de montage : 1mm
Redresser les clips et les introduire dans le trou du plafond

**FINITIONS DES MÉTAUX DISPONIBLES ET CODES**

01 - Blanc structuré - 5936 001

02 - Noir structuré - 5936 002

25 - Laiton satiné - 5936 025

28 - Bronze léger - 5936 028

29 - Bronze griffé - 5936 029

360° | LED INTEGRATED | 2700°K | LED DRIVER | DIM | ø5cm | F | II | KILO 0.21