Stéphane Davidts

MANHATTAN 6

MANHATTAN 6 en laiton satiné

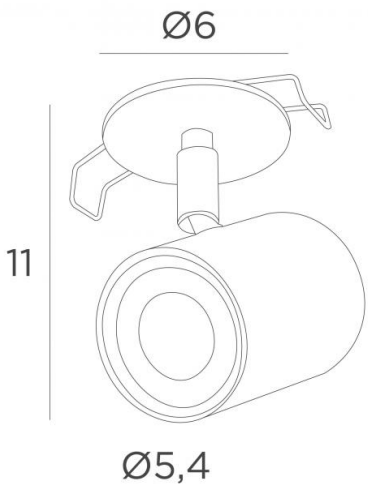

Ce petit spot est très décoratif, il habille votre plafond avec élégance et harmonie. Il apportera à votre intérieur une touche plus actuelle tout en conservant la même luminosité. En effet, **MANHATTAN** peut facilement remplacer vos spots encastrés traditionnels et se positionner sur les découpes existantes
Il est composé d'un spot apparent monté sur une rotule et sur une plaque ronde. Au dos de cette dernière deux clips-ressorts permettent l'ancrage du spot au faux-plafond. Sur demande, il est possible d'obtenir une plaque ronde de 8cm ou plus. Il est équipé d'une ampoule GU10 et sur le marché il en existe de nombreuses avec une grande puissance
Ce petit spot de haute qualité est enrichi par un grand choix de finitions, toutes remarquables

DIMENSIONS HORS-TOUT

H11cm

BASE : Ø6 x 0,3cm

DONNÉES TECHNIQUES

Plaque ronde apparente (Ø6cm) avec deux clips de fixation
Une douille GU10
Pas de convertisseur, ce spot fonctionne directement sur le 230V
Un spot monté sur rotule 360°
Dimensions du spot : Ø5,4cm L7,2cm
Spot dimmable

PLACEMENT

Dimension de la découpe : Ø5cm
Profondeur d'encastrement : 4,5cm
Epaisseur de la surface de montage : 1mm
Redresser les clips et les introduire dans le trou du plafond

FINITIONS DES MÉTAUX DISPONIBLES ET CODES

01 - Blanc structuré - 5966 001

02 - Noir structuré - 5966 002

25 - Laiton satiné - 5966 025

28 - Bronze léger - 5966 028

29 - Bronze griffé - 5966 029

360° GU10 DIM ø5cm F II iP 20 KILO 0.31

LIGHTING COLLECTION