Stéphane Davidts

AHMES

AHMES en bronze griffé avec abat-jour en Parma Réglisse (tissu de catégorie 4)

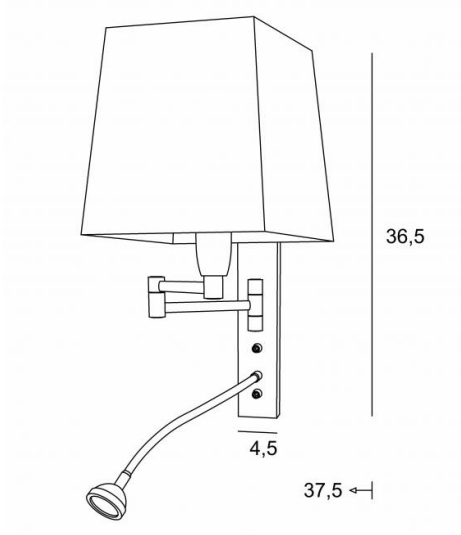

AHMES # est une applique avec abat-jour carré et liseuse à placer près d'un lit
Le double bras articulé est pourvu d'une douille E14 avec bague et d'un abat-jour carré
La liseuse est composée d'un flexible avec un spot LED qui diffuse une lumière chaude et concentrée
Cette applique est munie de deux interrupteurs qui commandent séparément l'abat-jour et la liseuse, ce qui permet de choisir entre un éclairage tamisé ou de lecture
Pour son abat-jour, qui créera une ambiance chaleureuse et une belle luminosité, nous vous proposons de choisir entre de très nombreuses matières et couleurs. Cela vous permettra de mieux intégrer cette élégante et robuste applique dans votre décoration
Ce luminaire de haute qualité, fabriqué traditionnellement en laiton massif, est enrichi par de superbes finitions

DIMENSIONS HORS-TOUT

H36,5cm L16cm |→18→37,5cm

BASE

4,5 x 22 x 2cm

DONNÉES TECHNIQUES

Douille E14 avec bague sur un double bras articulé, commandée par un interrupteur à levier
Spot-LED sur un flexible de 30cm commandé par un interrupteur à levier
LED intégré dans le spot : 1W 119lm 2700°K
Dimensions du spot : Ø4cm H2,4cm
Convertisseur : 14-230V 50-60Hz 350mA
Boutons poussoirs pour domotique (Options)
Prise de courant CE et/ou Port USB et/ou Port USB-C (Options)
Une patère pour fixer le boîtier au mur (plan en PDF)

FINITIONS DES MÉTAUX DISPONIBLES ET CODES

29 - Bronze griffé - 1117 029

32 - Chrome satiné - 1117 032

ABAT-JOUR : DIMENSIONS & CODE

#13 - 16 - 17cm

Code: 1307 + code tissu
Nous proposons plus de 150 matériaux/couleurs pour les abat-jour.