Stéphane Davidts

AHMOSIS +SW o

AHMOSIS +SW en bronze griffé avec abat-jour en Tilia Gravière (tissu de catégorie 5)

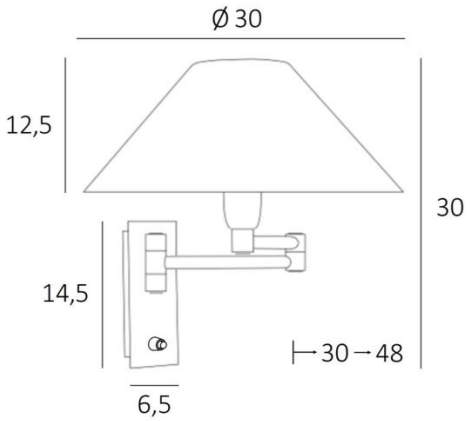

Avec son double bras articulé, qui permet de rapprocher la lumière tamisée par l'abat-jour, **AHMOSIS** est sans contestation la plus fonctionnelle des appliques à installer dans une chambre aux côtés d'un lit
Pour son abat-jour rond conique, qui créera une ambiance chaleureuse et une belle luminosité, nous vous proposons de choisir entre de très nombreuses matières et couleurs. Cela vous permettra de mieux intégrer cette élégante et robuste applique dans votre décoration
Ce modèle existe sans interrupteur, voir AHMOSIS -SW o

DIMENSIONS HORS-TOUT

H30cm L30cm |→30-48cm

BASE

Plaque : 6,5 x 14,5cm
Boîtier : 4,5 x 12,5 x 2cm

DONNÉES TECHNIQUES

Une douille E14 avec bague
Double bras articulé
Applique dimmable
Un interrupteur à poussoir
Une patère pour fixer le boîtier au mur (plan en PDF)

FINITIONS DES MÉTAUX DISPONIBLES ET CODES

20 - Laiton poli - 1119 020

28 - Bronze léger - 1119 028

29 - Bronze griffé - 1119 029

ABAT-JOUR : DIMENSIONS & CODE

Ø9 - 30 - 16cm

Code: 1104 + code tissu
Nous proposons plus de 150 matériaux/couleurs pour les abat-jour.