Stéphane Davidts

RAMOSE 2

RAMOSE 2 en bronze griffé avec abat-jour en Jacinthe Miel Noir (matière de catégorie 5)

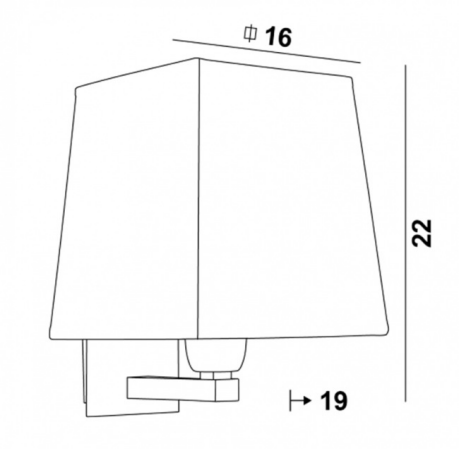

RAMOSE 2 # est une applique murale avec abat-jour carré
Un design épuré, qui lui donne son allure contemporaine, cette applique est parfaite pour décorer votre intérieur avec sobriété et élégance
Pour l'abat-jour, qui créera une ambiance chaude et apportera une belle luminosité, nous vous proposons de choisir entre de très nombreuses matières et couleurs. Cela vous permettra de mieux l'intégrer dans votre décoration
Cette superbe applique vous est proposée entre plusieurs finitions remarquables et dans un modèle un peu plus petit, voir RAMOSE 1 #

DIMENSIONS HORS-TOUT

H22cm L16cm |→19cm

BASE

Plaque : 8 x 13,5cm
Boîtier : 6 x 11,5 x 2cm

DONNÉES TECHNIQUES

Une douille E27 avec bague
Applique dimmable
Une patère pour fixer le boîtier au mur (plan en PDF)

FINITIONS DES MÉTAUX DISPONIBLES ET CODES

28 - Bronze léger - 1151 028

29 - Bronze griffé - 1151 029

32 - Chrome satiné - 1151 032

ABAT-JOUR : DIMENSIONS & CODE

#13 - 16 - 17cm

Code: 1306 + code tissu
Nous proposons plus de 150 matériaux/couleurs pour les abat-jour.