Stéphane Davidts

MAGELLAN ST

MAGELLAN ST en noir structuré

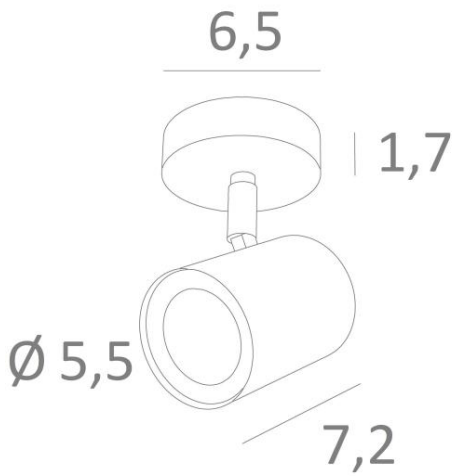

MAGELLAN ST est un spot placé sur une petite base ronde
Ce plafonnier est discret et facile à installer. Il est incontournable pour ajouter plus de luminosité à votre intérieur. Pour augmenter son efficacité, il existe sur le marché des ampoules GU10 de très grande puissance et dimmables
L'originalité du spot **MAGELLAN** est son design sobre et très actuel : il est cylindrique et entoure complètement la douille avec son ampoule. Ce spot est proposé dans une jolie gamme de six modèles avec de un à quatre spots répartis sur des bases ronde, carrées ou rectangulaires

DIMENSIONS HORS-TOUT

Ø6,5cm H9→10,5cm

BASE

Ø6,5 x 1,7cm

DONNÉES TECHNIQUES

Un spot monté sur rotule 360°
Dimension du spot : Ø5,5cm L7,2cm
Une douille GU10
Pas de convertisseur, ce plafonnier fonctionne directement sur le 230V
Plafonnier dimmable
Une patère pour fixer la base au plafond (plan en PDF)

FINITIONS DES MÉTAUX DISPONIBLES ET CODES

01 - Blanc structuré - 5146 001

02 - Noir structuré - 5146 002

28 - Bronze léger - 5146 028

29 - Bronze griffé - 5146 029
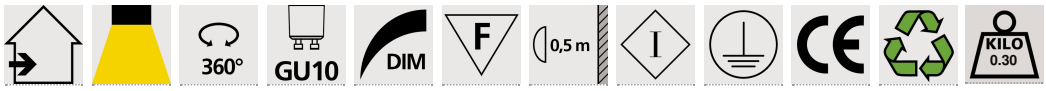
32 - Chrome satiné - 5146 032