Stéphane Davidts

PANDORA

PANDORA en bronze médaille

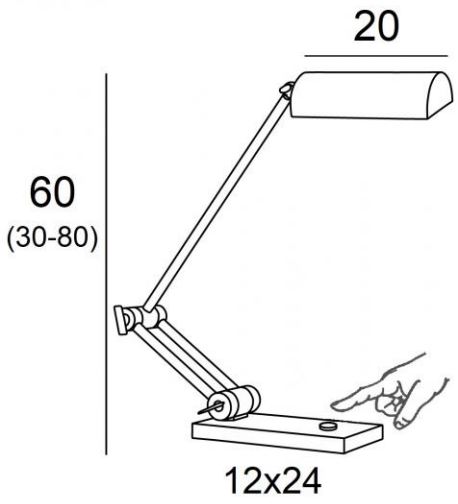

PANDORA est une imposante lampe de bureau articulée avec coupole orientable. La hauteur convient parfaitement à un écran d'ordinateur
Elle est entièrement fabriquée en laiton massif, ce qui lui confère de la robustesse et une belle présence
Elle est équipée d'une puissante ampoule LED dimmable, livrée avec le luminaire
Elle est commandée et variable par simple toucher via le bouton qui est placé sur le socle

DIMENSIONS HORS-TOUT

H30→80cm L24→76cm

BASE

Socle en laiton massif : 12 x 24 x 2cm

DONNÉES TECHNIQUES

Une douille E27 métallique
Lampe de bureau livrée avec une ampoule LED :
consommation 8W luminosité 900lm température de couleur 2700°K
Ampoule dimmable
Sur le socle, un bouton sensible au toucher (touch dimming) pour *marche*, *arrêt* et *variation*
Variateur sur le câble : 100V-240V 4-100W
Le coupole est orientable sur 360°
Dimensions de la coupole : L18cm Ø8,5cm H5,3cm
Les bras sont mobiles
Utilisation obligatoire d'une ampoule LED (sécurité)

FINITIONS DES MÉTAUX DISPONIBLES ET CODES

27 - Bronze médaille - 2670 027
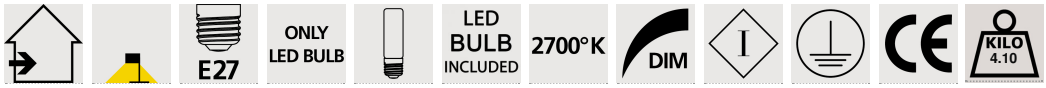
29 - Bronze griffé - 2670 029