Stéphane Davidts

# SARGAS 4 SUSPENSION

SARGAS 4 en bronze griffé monté sur une SARGAS 4 SUSPENSION

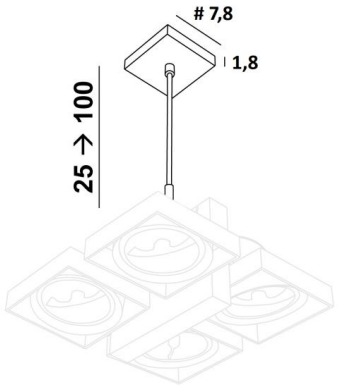


Système de suspension prévu uniquement pour un plafonnier **SARGAS 4**

Il est composé d'une base au plafond et d'un jeu de tubes réglables qui permet de placer **SARGAS 4** en suspension pour le détacher du plafond

**DIMENSIONS HORS-TOUT**

#7,8cm H25→100cm

**BASE**

#7,8 x 1,8cm

**DONNÉES TECHNIQUES**

**Cette suspension comprend :**

Une base au plafond avec patère de fixation (plan en PDF)
Un jeu de deux tubes télescopiques
Hauteur réglable lors du montage
Sur demande il est possible d'obtenir un tube plus long

**FINITIONS DES MÉTAUX DISPONIBLES ET CODES**

01 - Blanc structuré - 5478 001

02 - Noir structuré - 5478 002

29 - Bronze griffé - 5478 029

32 - Chrome satiné - 5478 032

HEIGHT ADJUSTABLE

iP 20

KILO 0.41