Stéphane Davidts

NECTANEBO 1

NECTANEBO 1 en bronze griffé avec abat-jour en Palmier Polka
(matière de catégorie 5)

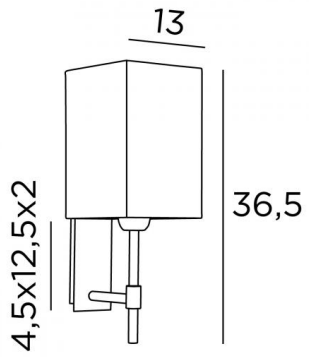

NECTANEBO 1 # est une applique murale avec un abat-jour carré
D'allure classique, elle a été revue pour lui apporter une touche actuelle et contemporaine. Son design sobre et épuré n'est pas étranger à cette métamorphose lui apportant prestance et harmonie. Pour l'abat-jour, qui créera une ambiance chaude et une belle luminosité, nous vous proposons de choisir entre de très nombreuses matières et couleurs. Cela vous permettra de mieux l'intégrer dans votre décoration
Cette superbe applique tout en laiton vous est proposée entre plusieurs finitions remarquables
Il existe un modèle plus grand, voir NECTANEBO 2 o

DIMENSIONS HORS-TOUT

H36,5cm L13cm |→17,5cm

BASE

Plaque : 6,5 x 14,5cm Boîtier : 4,5 x 12,5 x 2cm

DONNÉES TECHNIQUES

Une douille E27 avec bague
Applique dimmable
Une patère pour fixer le boîtier au mur (plan en PDF)

FINITIONS DES MÉTAUX DISPONIBLES ET CODES

28 - Bronze léger - 1135 028

29 - Bronze griffé - 1135 029

ABAT-JOUR : DIMENSIONS & CODE

#13 - 13 - 20cm

Code: 1335 + code tissu
Nous proposons plus de 150 matériaux/couleurs pour les abat-jour.

E27 DIM F I iP 20 KILO 0.54