Stéphane Davidts

KALABSHA

KALABSHA en bronze léger, abat-jour Ferro Doro (tissu catégorie 4)

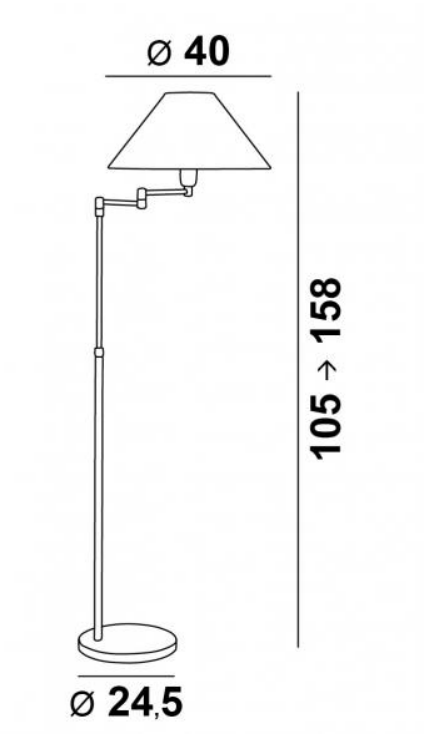

KALABSHA est une liseuse à placer en bout de canapé et montée sur une base solide et lourde pour une stabilité exceptionnelle. Elle est hyperfonctionnelle avec son bras articulé et mobile, sa hauteur réglable et son abat-jour conique qui diffuse la lumière obliquement pour faciliter la lecture

Classique, avec une belle allure contemporaine, **KALABSHA** apporte à votre intérieur un côté **très déco.** Fabriquée traditionnellement à la main par des artisans experts du travail du laiton, cette lampe de lecture est dotée de finitions remarquables

Pour confectionner l'abat-jour qui tamisera la lumière de l'ampoule tout en créant une belle ambiance chaleureuse, nous vous proposons un grand choix de coloris, de tissus et de matières

Opter pour une **KALABSHA**, c'est choisir le raffinement

DIMENSIONS HORS-TOUT

H105→158cm L40→55cm **BASE :** Ø24,5 x 2,5cm

DONNÉES TECHNIQUES

Une douille E27 avec bague (sur demande interrupteur-tirette sur la douille)

Un double bras articulé sur 360° et liseuse réglable en hauteur

Un cordon électrique : interrupteur au pied près du socle ensuite fiche à 150cm (standard)

Un variateur au pied sur le cordon électrique (supplément)

FINITIONS DES MÉTAUX DISPONIBLES ET CODES

20 - Laiton poli - 3146 020

28 - Bronze léger - 3146 028

29 - Bronze griffé - 3146 029

ABAT-JOUR : DIMENSIONS & CODE

Ø12 - 40 - 23cm

Code: 1107 + code tissu

Nous proposons plus de 150 matériaux/couleurs pour les abat-jour.

HEIGHT ADJUSTABLE 360° E27 FOOT SWITCH iP 20 KILO 5.90

LIGHTING COLLECTION