Stéphane Davidts

MEREROUKA 2 o28

MEREROUKA 2 en bronze griffé avec deux abat-jour ronds en Stone Diorite (tissu de catégorie 4)

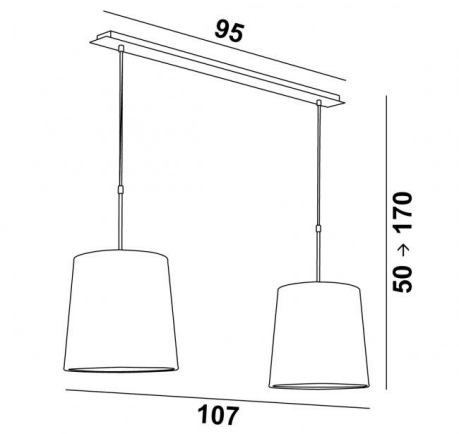

MEREROUKA 2 o28 est une magnifique suspension avec deux abat-jour ronds coniques de 28cm
Suspension toute en longueur composée d'une belle et imposante base au plafond constituée d'un grand boîtier et d'une longue et large plaque décorative. Cette base donne beaucoup de latitude pour placer le luminaire sur la connexion électrique et au milieu de votre table
Deux jeux de tubes réglables en hauteur permettent d'y placer deux abat-jour ronds
Avec une superbe suspension comme la **MEREROUKA**, c'est beaucoup plus que d'ouvrir un interrupteur, c'est surtout apporter dans un intérieur de la couleur et une ambiance chaleureuse. Choisissez avec soin dans notre vaste gamme le tissu ou la matière qui ornera parfaitement ce luminaire et votre maison
Facile à installer, cette suspension se place au-dessus d'une table rectangulaire ou d'un bureau
Existe également dans une taille plus longue avec trois abat-jour identiques

DIMENSIONS HORS-TOUT

H50cm→170cm L107 x 28cm

BASE

Plaque : 95 x 7,5cm
Boîtier : 91 x 6 x 2,2cm

DONNÉES TECHNIQUES

Deux douilles E27 métalliques avec bague
Distance entre les douilles : 79cm
Suspension réglable en hauteur lors du montage
Sur demande, il est possible d'obtenir des tubes de suspension plus longs
Suspension dimmable
Une patère pour fixer la base au plafond (plan en PDF)

FINITIONS DES MÉTAUX DISPONIBLES ET CODES

29 - Bronze griffé - 4154 029

33 - Nickel satiné - 4154 033

ABAT-JOUR : DIMENSIONS & CODE

Ø23 - 28 - 28cm (x2)

Code: 4157 + code tissu
Nous proposons plus de 150 matériaux/couleurs pour les abat-jour.

HEIGHT ADJUSTABLE · E27 · DIM · F · iP 20 · KILO 3.41