Stéphane Davidts

MEIDOUM 35

MEIDOUM 35 en laiton

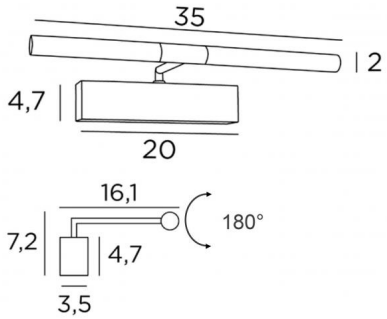

Eclairage de tableau de 35cm de long
Tout en simplicité et robustesse, il a toutes les qualités pour mettre votre tableau en valeur : fiabilité, sobriété, discrétion et efficacité
Strips LED de lumière chaude, puissante et généreuse, régulière et continue sur toute la longueur de l'appareil
Les deux réflecteurs sont orientables sur 180° et permettent de mieux canaliser l'éclairage sur le tableau
Ce luminaire est fabriqué en laiton massif par des artisans expérimentés et les finitions proposées sont plus que remarquables
Cet éclairage de tableau vous est proposé en deux autres longueurs

DIMENSIONS HORS-TOUT

H7,2cm L35cm |→16,1cm

BASE

20 x 4,7 x 3,5cm

DONNÉES TECHNIQUES

Strips LED intégrés :
consommation 2x2,38W, luminosité 1x405lm, température de couleur 2700°K
Convertisseur : 24-240V 18W 0,3A, non dimmable
Les deux réflecteurs sont orientables sur 180°
Dimensions d'un réflecteur : Ø2,5cm L15,5cm (x2)
Une patère pour fixer le boîtier au mur (plan en PDF)

FINITIONS DES MÉTAUX DISPONIBLES ET CODES

20 - Laiton poli - 1853 020

29 - Bronze griffé - 1853 029

33 - Nickel satiné - 1853 033