Stéphane Davidts

TOKYO

TOKYO, Pendelleuchte in leicht Bronze

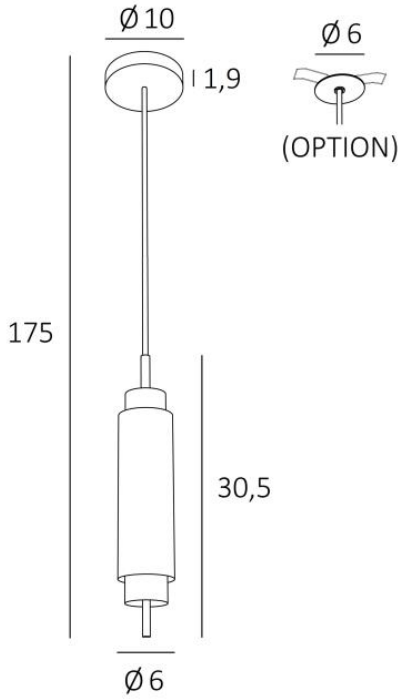

TOKYO ist eine wunderschöne Pendelleuchte, die von dem Designer **Nicolas GALAND** entworfen wurde. Ganz aus Messing, mit einem schwarzen Textilkabel, besteht diese Pendelleuchte aus zwei leuchtenden Teilen, unten ein Spot, der ein großes Licht projiziert, und oben eine diskretere Atmosphäre **TOKYO** wird von Handwerkern, die alle Techniken perfekt kombinieren, vollständig aus Messing hergestellt. Dieses Spitzenprodukt wird in bemerkenswerten Ausführungen angeboten
TOKYO bei der Installation in der Höhe verstellbar ist, lässt sie sich problemlos neben einem Bett über Nachttischen oder zur Beleuchtung einer Arbeitsfläche oder einer Bar anbringen

GESAMTABMESSUNGEN

Ø6cm H30,5cm

BASE : Ø10 x 1,9cm

TECHNISCHE DATEN

Eine GU10- und eine G9-Fassung
Zwei dimmbare Glühbirnen, im Preis enthaltene und die in die Leuchte integriert sind :
- eine Glühbirne GU10 - 8,3W - 575lm - 240V - 2700°K
- eine Glühbirne G9 - 4,5W - 500lm - 230V - 2700°K
Ein schwarzes Textilkabel von 1,5m Länge mit Zugstopp in der Leuchte
Auf Anfrage: längeres Kabel oder andere Farbe / Platzierung mehrerer **TOKYO** auf Mehrfachbasis
Eine Befestigungsplatte zur fixieren der Box an der Decke

VERFÜGBARE METALL-OBERFLÄCHEN UND CODES

25 - Gebürstet Messing - 4611 025

28 - Leicht Bronze - 4611 028

29 - Gebürstet Bronze - 4611 029

98 - Gebürstet Bronze & Leicht Bronze - 4611 098

HEIGHT ADJUSTABLE GU10 G9 LED BULB INCLUDED DIM II KILO 1.03

LIGHTING COLLECTION