Stéphane Davidts

PLUTON 6

PLUTON 6 in leicht Bronze mit goldene dekorative Glühbirne Ø125mm

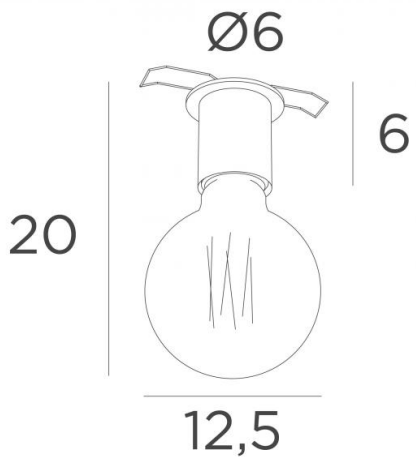

Diese kleine Deckenleuchte ist sehr trendy und verleiht Ihrer Wohnung eine aktuellere Note, wobei sie eine warme Helligkeit mitbringt

PLUTON besteht aus einer E27 LONG-Fassung, in die nur eine dekorative Glühbirne eingesetzt werden kann. Sie ist auf einer runden Platte montiert und auf der Rückseite der Platte befinden sich zwei Clip-Federn, mit denen die Deckenleuchte an der Zwischendecke befestigt werden kann. Auf Anfrage ist es möglich, eine runde Platte von 8 cm oder mehr zu erhalten. Diese Leuchte wird in vielen verschiedenen Ausführungen angeboten, die alle bemerkenswert sind

GESAMTABMESSUNGEN

Ø6cm H6cm

TECHNISCHE DATEN

Sichtbare runde Platte (Ø6cm) mit zwei Clips zur Befestigung
Ein E27 Fassung mit ***L-Abdeckung***
LED-Lampe Gold Ø125mm dimmbar Code 6834 000 (Option)
Diese Leuchte ist dimmbar und funktioniert direkt mit 230V

PLATZIERUNG

Abmessung des Ausschnitts : Ø5cm
Einbautiefe : 4,5cm
Dicke der Befestigungsfläche : 1mm
Richten Sie die Clips und setzen Sie sie in das Loch in der Decke ein

VERFÜGBARE METALL-OBERFLÄCHEN UND CODES

01 - Weiss strukturiert - 5986 001

02 - Schwarz strukturiert - 5986 002

25 - Gebürstet Messing - 5986 025

28 - Leicht Bronze - 5986 028

29 - Gebürstet Bronze - 5986 029